注意事項

*本案為既有建物修整工程，圖面尺寸參考竣工圖面繪製而成，
施工廠商應以現場尺寸為主，廠商投標前應現場勘查確認，
並不得據此要求變更追加預算.
相關表面飾材或油漆顏色應於施作前送驗或試漆,經設計單位
及業主認可後方得施作，各項工程若有不明處應以業主及設
計單位解釋為準。
外線之構造設備管線以沿用既有為原則,廠商施作前應提送施工計畫,經設計
單位及業主認可後方得施作。

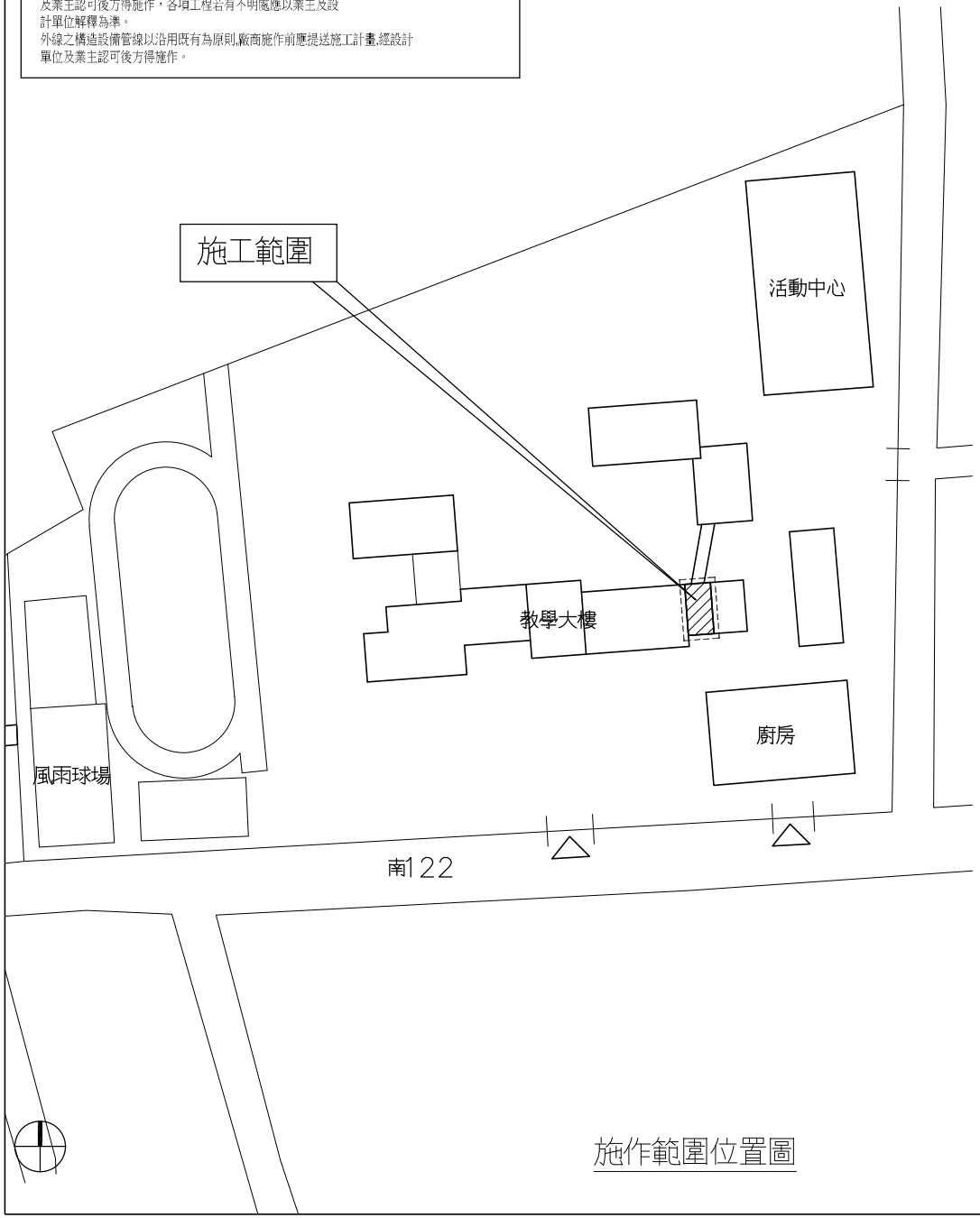

施作範圍位置圖

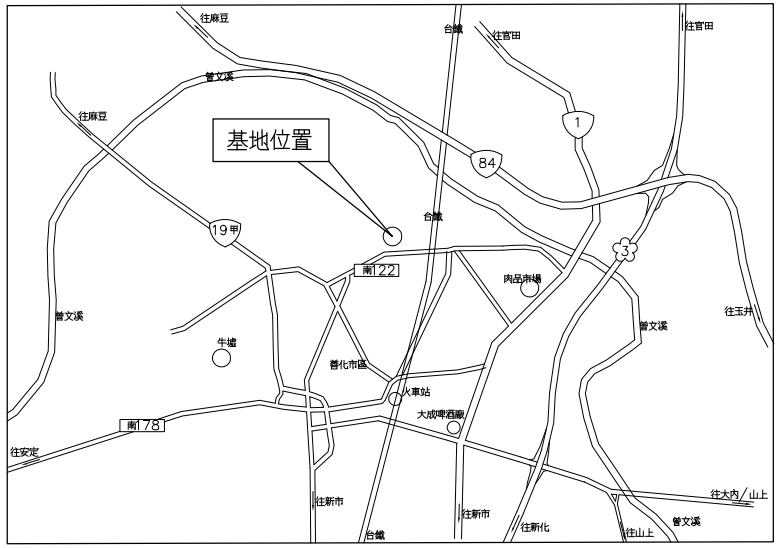

位置圖

*施工概要

整建工程概述:
1.假設工程(含勞安衛工程,標牌,標誌)
2.拆除工程(詳說明)
3.地坪工程(地坪重整)
4.牆面工程(拆除,開口,填補)
5.衛生設備(含隔板工程)
6.附屬工程

*拆除工程概述:

1.內部所有隔間牆板.
2.外牆內部磁磚,外牆正立面部分外部磁磚修補.
3.所有室內地坪磁磚.(部分地面階梯敲除整平).
4.所有衛生設備(含管線).
5.室內洗手台.
6.部份既有門窗.(視設計而定)
7.側面開口.
附註說明:
1.將原有廁所壁面粉刷層打除至結構體，再以1:3水泥沙漿重新粉刷（光），並將所有大小便管路重新汰換移除。
2.污水管線,以順利排污為原則,洩水坡度約1/50~1/100,開挖重鋪設前應提送配管計畫,經業主同意後方可施作,惟若為維持必要之洩水坡度而抬高地坪或坡道延伸造成之費用,將不另行追加減預算.廠商於投標前應至現場勘察評估.

*施工文書規範

施作前應發文送審資料:
請各項送審資料內隨附送審單併裝訂完備(送審單格式請參閱本所監造計畫書)
1. 施工計畫書/品管計劃書(請注意證照期限)
2. 衛生設備(大小便斗,洗臉盆,拖布盆,無障礙設施)
3. 磁磚/止滑地磚
4. 油漆
5. 樹脂板(廁所隔間板)
6. 電器設備(燈具/燈管/警示器)
7. 其他(水電管件,落水口配件,其他五金配件….等)
8. 其他業主要求應檢具資料.

竣工前應檢附產品證明資料:
1. 廢棄物合法清運證明
2. 衛生設備(大小便斗,洗臉盆,拖布盆,無障礙設施)
3. 磁磚/馬賽克/止滑地磚
4. 油漆
5. 樹脂板(廁所隔間板)
6. 電器設備(燈具/燈管/警示器)
7. 其他(水電管件,落水口配件,其他五金配件….等)
8. 鋼筋品質資料(出廠證明/無輻射鋼筋證明)
9. 混凝土資料(出廠證明/氯離子檢測/混凝土品質試驗)
10. 其他業主要求應檢具資料.

廠商請款相關資料:
1. 結算明細表
2. 施工日誌表
3. 自主檢查表
4. 其他業主要求應檢具資料.

郭獻仁建築師事務所
所址：台南市善化區什乃里1號之51
電話：(06)5812543
電郵：kuo.sienjen@msa.hinet.net

工程名稱
114－115年度教學大樓東側廁所整修工程

圖名
施工概要 施作範圍位置圖 位置圖

比例
1/50

日期	修改內容
設計	
繪圖	

簽章

圖號 1 / A0
張號 1 / 19
專案編號

拆除工程概述:
1.既有地坪磁磚拆除打毛.
2.外牆內部磁磚,內牆磁磚及正面外牆外部磁磚(詳指定位置)拆除.
3.既有蹲式/坐式大便斗(含管線)拆除.
4.拆除既有小便斗(含管線).
5.拆除既有洗手台+明鏡(含管線).
6.拆除廁間隔屏.
7.拆除小便斗隔屏.
8.拆除抬高階梯.
9.拆除照明燈具(含管線).
10.其他附屬設施.(如緊急鈴....)

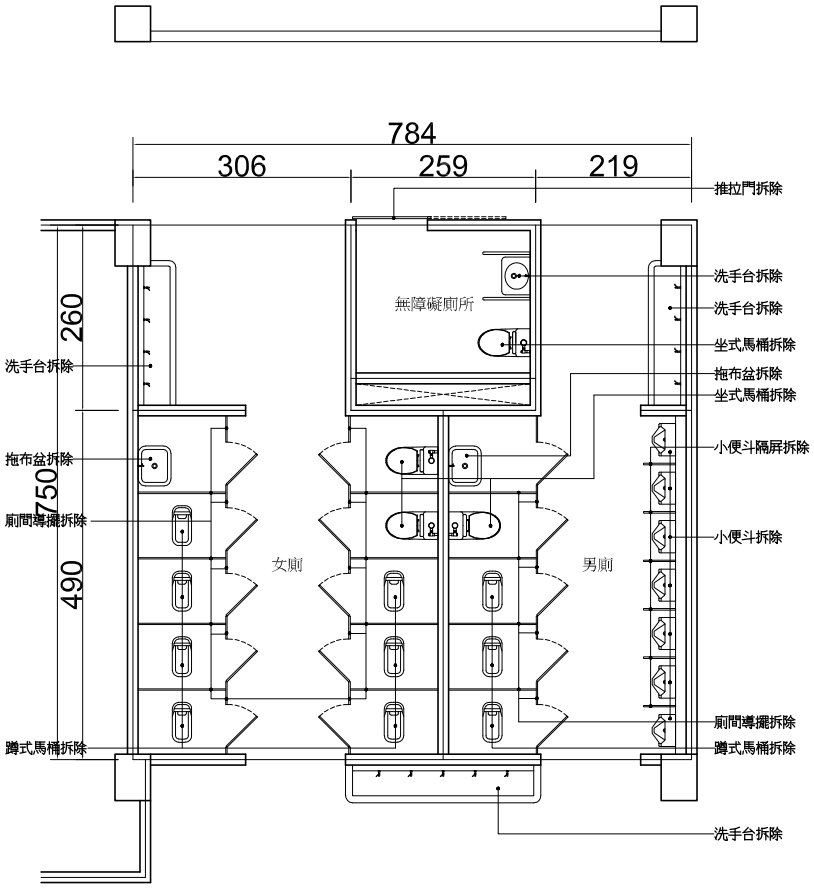

*暨有地磚、天花板、內外牆面外飾材、衛生設備及水電管線等拆除.

東側廁所(一層)現況平面圖
(一層拆除平面圖) A3:S=1/75

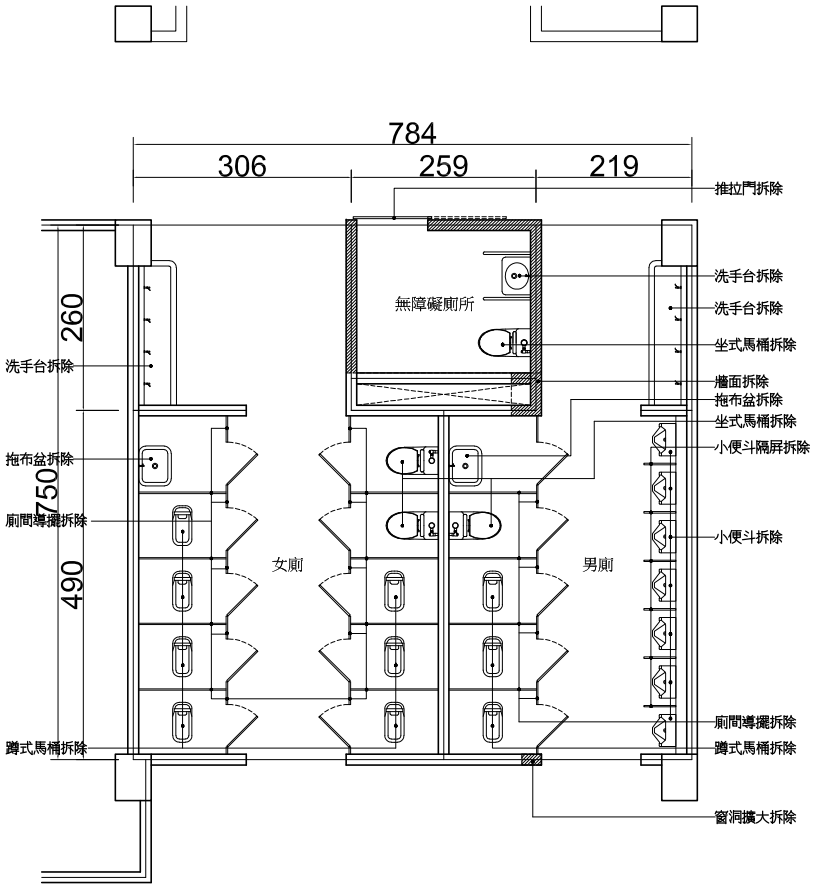

*暨有地磚、天花板、內外牆面外飾材、衛生設備及水電管線等拆除.

東側廁所(二層)現況平面圖
(二層拆除平面圖) A3:S=1/75

附註說明
本案之圖面係依據校方提供既有圖說繪製,
惟廠商投標應作詳應現場實測確認,
相關尺寸數量以現場為準, 並不得據此增加預算.

郭獻仁建築師事務所
所址：台南市善化區什乃里1號之51
電話：(06)5812543
電郵：kuo.sienjen@msa.hinet.net

工程名稱
114-115年度教學大樓東側廁所整修工程

圖名
東側廁所一層現況平面圖
東側廁所二層現況平面圖

比例
1/50

日期	修改內容

設計
繪圖
簽章

圖號 1 / A1
張號 2 / 19
專案編號

新建項目概述:
1.內部地坪修整覆蓋.(含部分走廊地坪)
2.外牆內部磁磚,內牆磁磚及正面外牆外部磁磚(詳指定位置).
3.新設蹲式/坐式大便斗(含管線).
4.新設感應式小便斗.
5.新設洗手台(人造石)+明鏡.
6.新設樹脂板隔屏.
7.新設小便斗隔屏.
8.必要之建改開口及管道間修整.
9.新設開關燈具.
10.其他附屬設施.(如緊急鈴....)

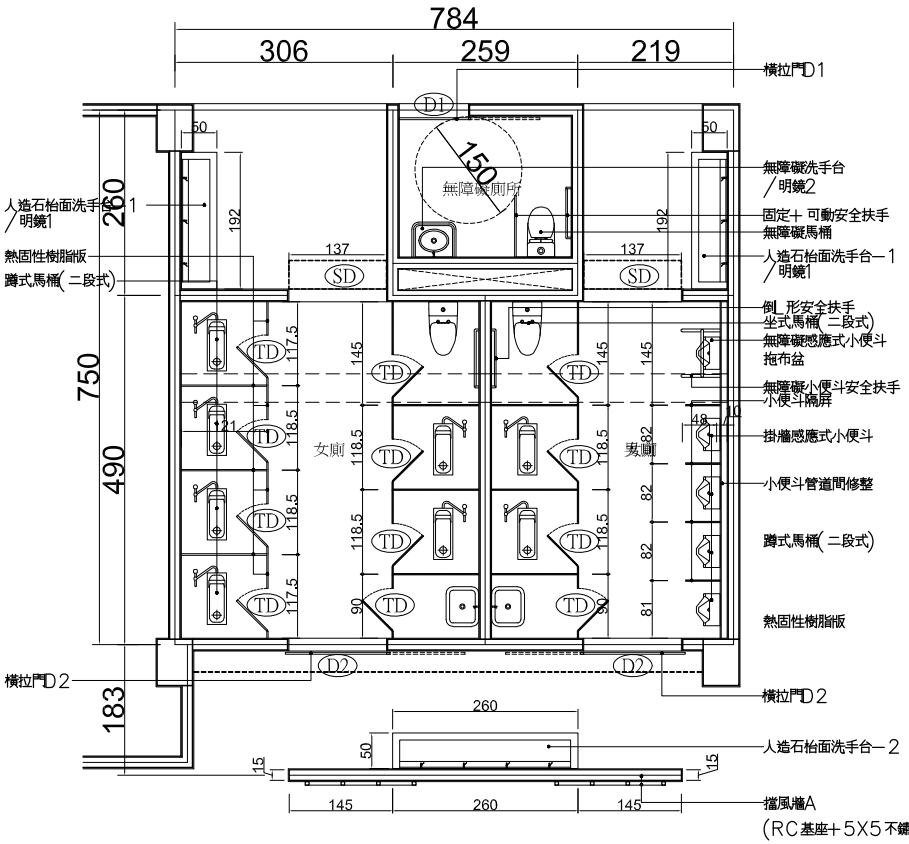

東側廁所(一層)整修平面圖

A3:S=1/50

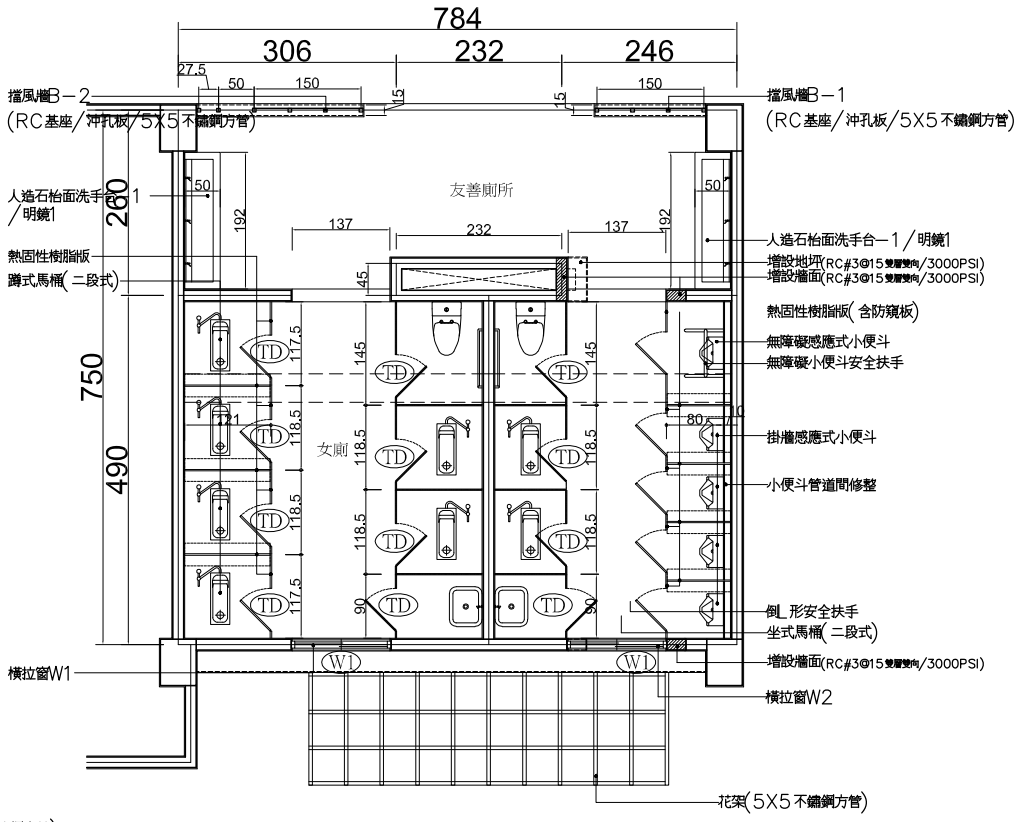

東側廁所(二層)整修平面圖

A3:S=1/75

郭獻仁建築師事務所
所址：台南市善化區什乃里1號之51
電話：(06)5812543
電郵：kuo.sienjen@msa.hinet.net

工程名稱
114－115年度教學大樓東側廁所整修工程

圖名
東側廁所一層整修平面圖
東側廁所二層整修平面圖

比例
1/50

日期	修改內容
設計	
繪圖	

簽章

圖號 2 / A1
張號 3 / 19
專案編號

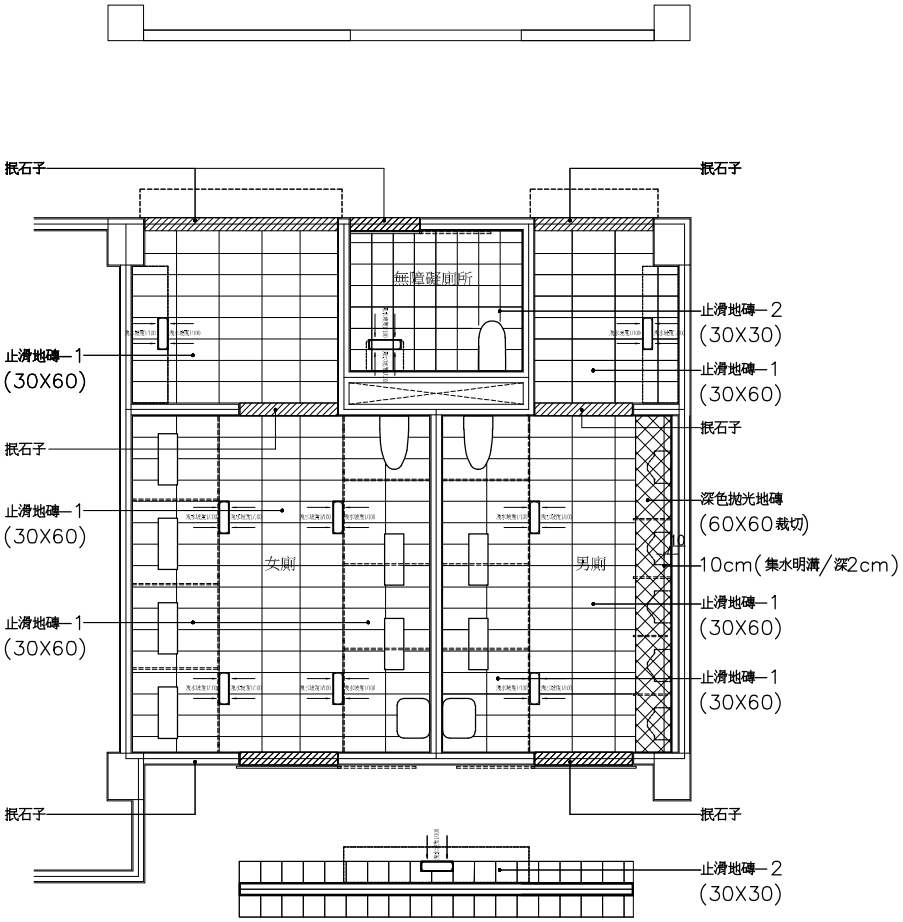

東側廁所(一層)地坪平面圖

A3:S=1/50

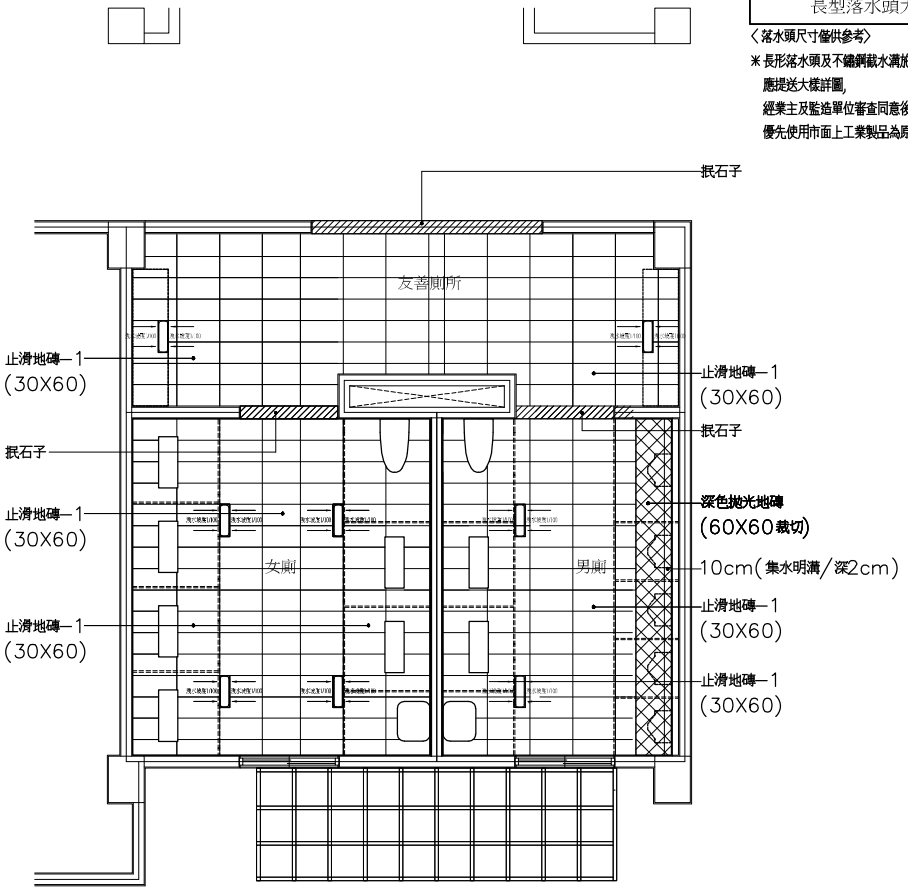

東側廁所(二層)地坪平面圖

A3:S=1/75

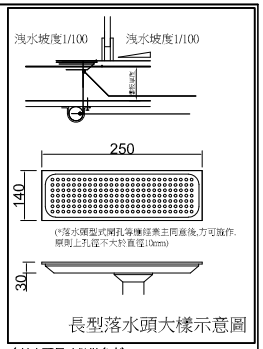

〈落水頭尺寸僅供參考〉

＊長形落水頭及不鏽鋼截水溝施作前
應提送大樣詳圖,
經業主及監造單位審查同意後方可施作,
優先使用市面上工業製品為原則

＊防水工程說明

1. 牆面及地坪防水應一體施作, 不得分段施作.
2. 坐式廁間及附設淋浴間牆面防水施作至地面完成面80cm以上,其他室內外牆面防水施作至地面完成面20cm以上.
3. 貫穿樓板(或牆面)之管線應另做防水封填
4. 施作前應提送材料及施工方式送審資料,
經業主及監造單位審查同意後方可施作,
優先使用市面上工業製品為原則

郭獻仁建築師事務所
所址：台南市善化區什乃里1號之51
電話：(06)5812543
電郵：kuo.sienjen@msa.hinet.net

工程名稱

114-115年度教學大樓東側廁所整修工程

圖名

東側廁所一層地坪平面圖
東側廁所二層地坪平面圖

比例

1/50

日期	修改內容

設計

繪圖

簽章

圖號 3 / A1

張號 4 / 19

專案編號

給排水管設置概述:
1.管線盡量埋設於地板,RC牆或設立之管道內.
2.大便斗之沖水器組合螺栓應高於地坪.
3.水龍頭需有省水標章之產品.(拖布盆除外)
4.洗手台排水孔加裝攔截免異物阻塞.
5.洗手台下方管路加裝清潔口.

	4'PVC管1/50斜率(橘色)
	2'PVC管
	2'PVC管
	1'PVC管
	控制閥門
	清潔口

附註:
1.相關水電設施施作應依既有水電法令規範標準施作.
2.衛生設備管線得視設備最適搭配管徑而定,施作前須送審,經業主同意後方可施作.
3.4'PVC管(糞管)斜率以1/50為原則.
4.汙水管及排水管應使用B(厚)管.
給水管應使用自來水專用管.
5.污排水管應設置通氣管.
6.排水管應斜向管道間+逆接.
轉角應採順平45度彎頭.

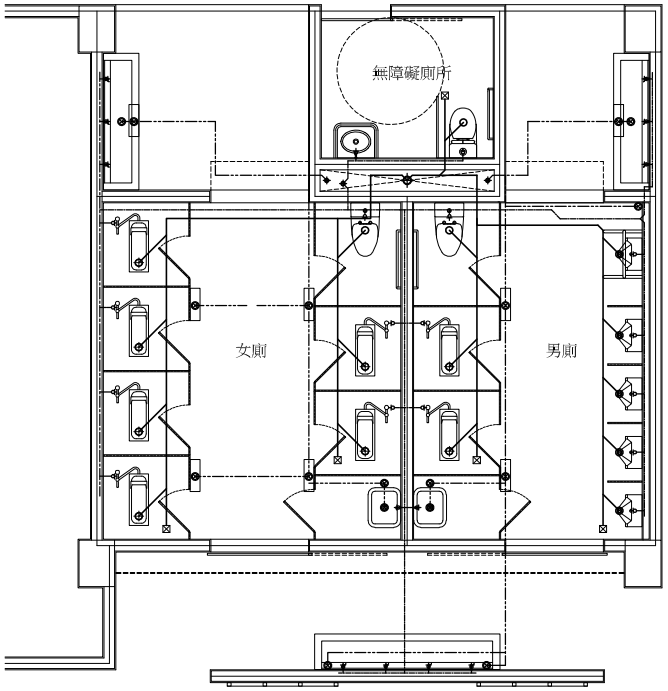

東側廁所(一層)給排水平面圖

A3:S=1/50

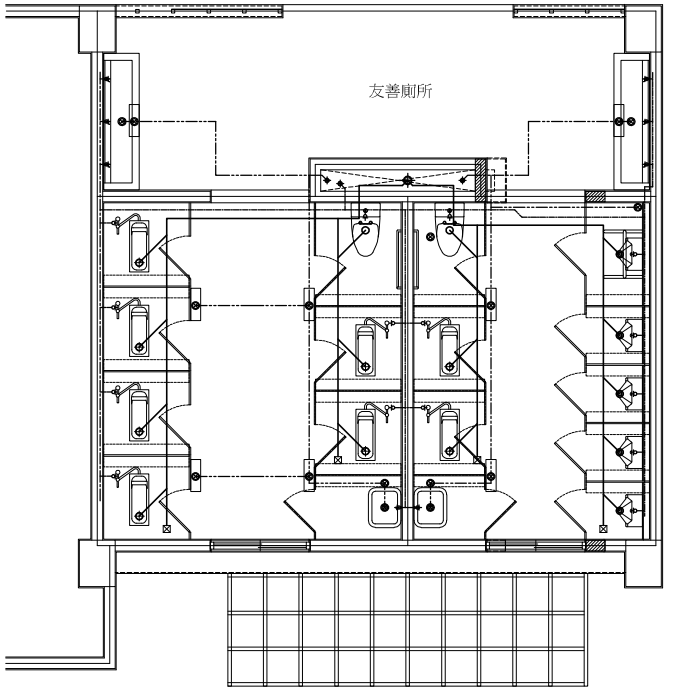

東側廁所(二層)給排水平面圖

A3:S=1/75

郭獻仁建築師事務所
所址:台南市善化區什乃里1號之51
電話:(06)5812543
電郵:kuo.sienjen@msa.hinet.net

工程名稱

114-115年度教學大樓東側廁所整修工程

圖名

東側廁所一層給排水平面圖
東側廁所二層給排水平面圖

比例

1/50

日期	修改內容

設計

繪圖

簽章

圖號 4 / A1

張號 5 / 19

專案編號

----------	緊急鈴訊號線
緊急鈴S	緊急鈴開關
⊘	緊急鈴 (閃燈+蜂鳴器)
⊠	既有緊急鈴控制面板

附註:
緊急鈴警報設施之型式(含電源供應方式),重新布設緊急鈴設施,依業主需求增設緊急鈴押扣開關及管線更換,並應與既有警報設施連線,廠商施作前應提送施作計畫,經設計單位與業主審查同意後方可施作.

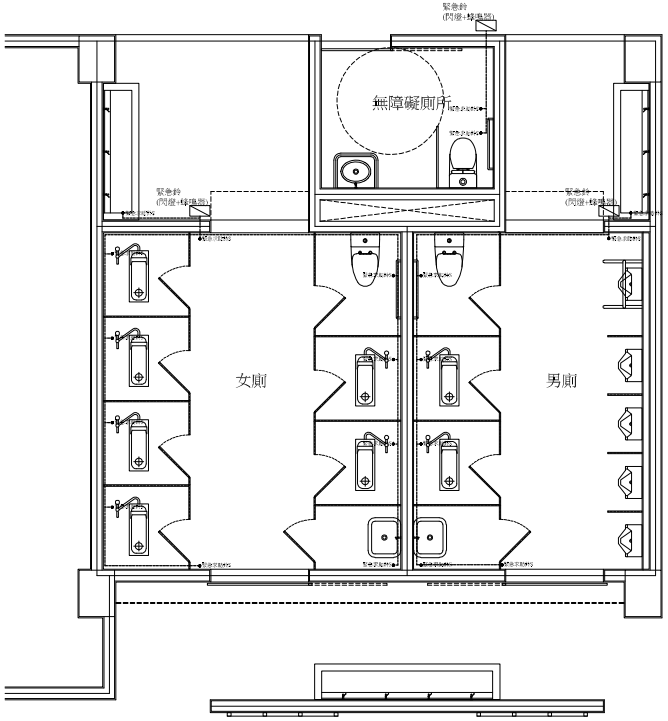
緊急鈴
(閃燈+蜂鳴器)
無障礙廁所
緊急鈴
(閃燈+蜂鳴器)
緊急鈴
(閃燈+蜂鳴器)
緊急鈴
(閃燈+蜂鳴器)

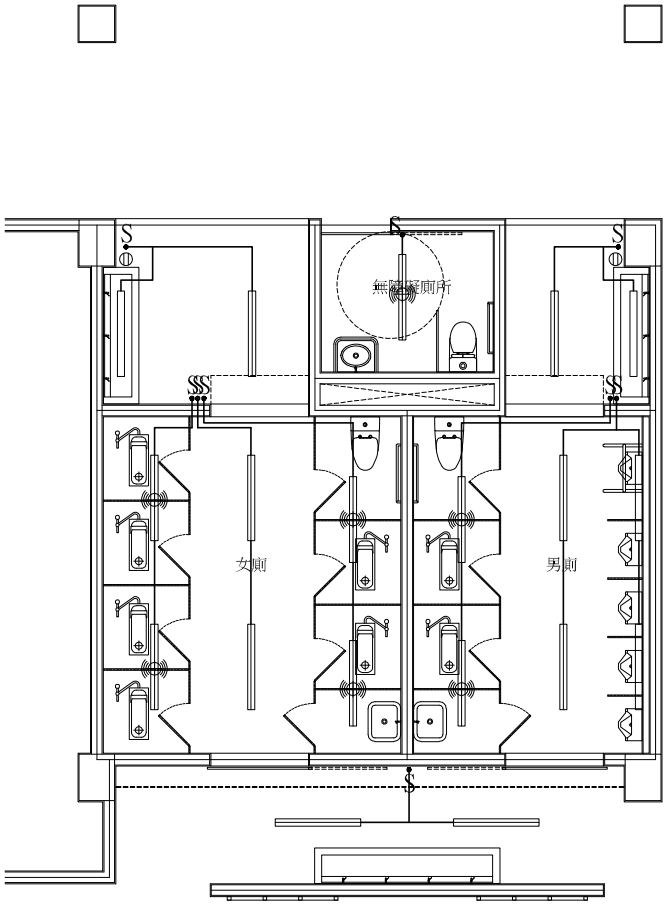

東側廁所(一層)燈具平面圖

A3:S=1/50

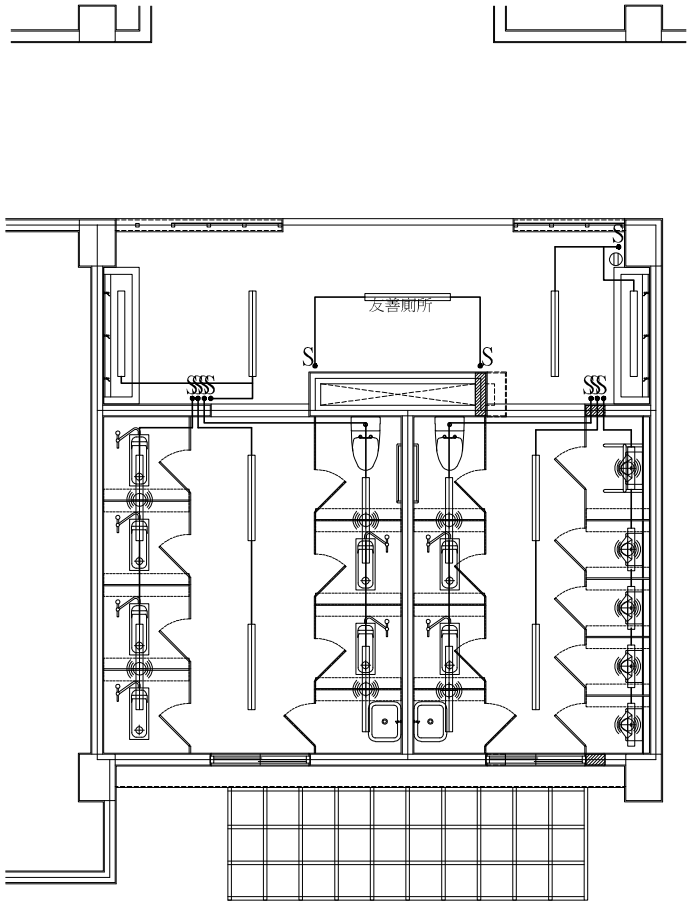

東側廁所(二層)燈具平面圖

A3:S=1/75

	LED燈具-1(含罩燈管) 60cm
	LED燈具-2(含罩燈管) 120cm
	LED燈具-3(含雙燈管) 120cm
110V	電力配線(線槽包覆) 110V
S	燈具開關
	110V插座
	感應器 (動作距離8公尺,延時感應開關)

天花板燈具工程概述:
1.舊有天花板拆除.(一層)
2.舊有燈具管線拆除.
3.天花板材拆卸安置(依業主指示辦理).
4.相關管線應有線槽包覆.(明管固定)
5.燈具採LED燈具.
6.插座與開關配置於圖示位置,
高度以100cm為原則.(或依業主指示)
7.無障礙廁所燈具開關高度:
依無障礙設施規範.
(85cm高,距轉角30cm.)

附註說明:
1.外接電源銜接原有供電設備施工廠商應重新確認管線銜接位置,提送作計畫經業主確認後方可施作.
2.電源位置及高度請配合設備廠商依實際現場施作此建物為老建物改建,打鑿修補需會知建築工程配合施作,以確保施工安全.
3.感應式沖水器所需電源,由既有電源銜接供電,配置於預留之管道空間.

*本案天花板意指下層(一層)既有天花板,因施作本層(二層)管線時,需配合工程部分拆除,應於工程完成時修復.

郭獻仁建築師事務所
所址:台南市善化區什乃里1號之51
電話:(06)5812543
電郵:kuo.sienjen@msa.hinet.net

工程名稱

114-115年度教學大樓東側廁所整修工程

圖名

東側廁所一層燈具平面圖
東側廁所二層燈具平面圖

比例

1/50

日期	修改內容

設計

繪圖

簽章

圖號 6 / A1

張號 7 / 19

專案編號

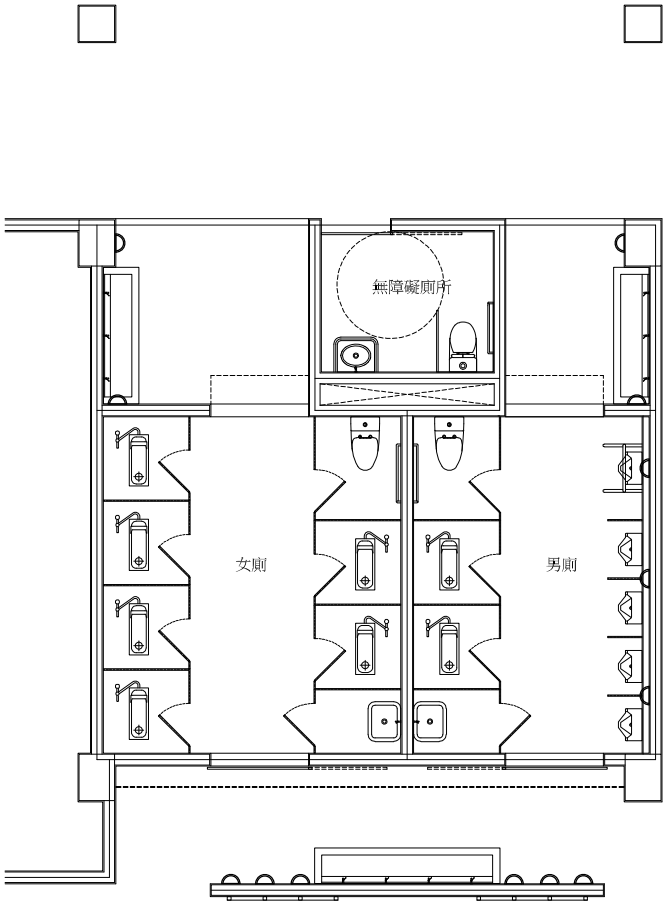

東側廁所(一層)植栽平面圖

A3:S=1/50

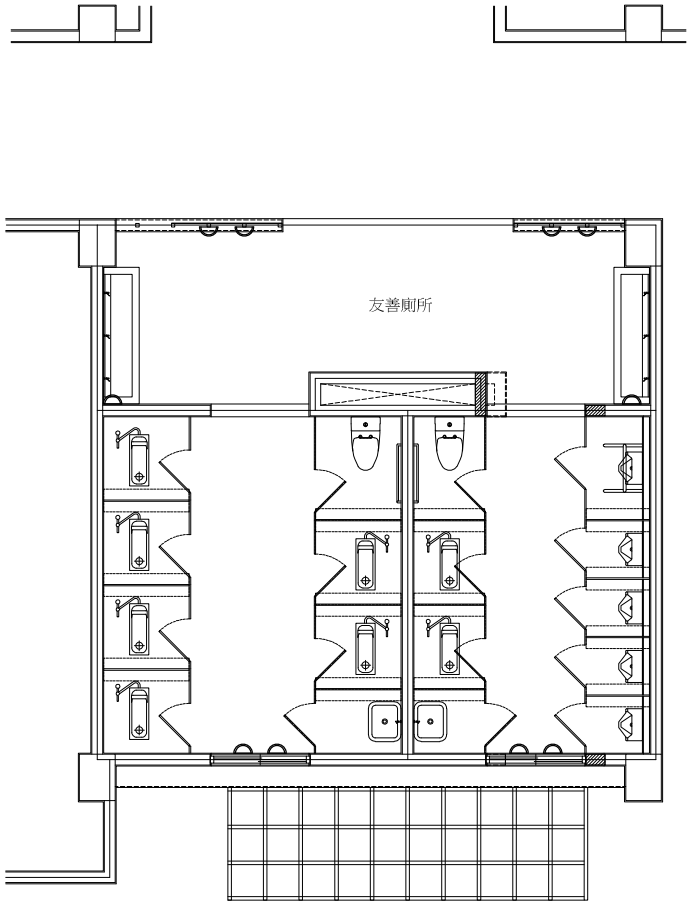

東側廁所(二層)植栽平面圖

A3:S=1/75

植栽掛盆示意

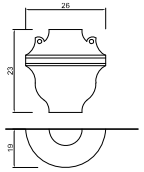

掛盆型式以半圓形壁掛為準,
型式尺寸應提送審查核可後,
方可施作.
掛盆以不鏽鋼螺栓固定於牆面.
掛盆盆底應有雙層設計,
避免滴灌滴淌.
植栽種類為黃金葛/長春藤或
由業主另行指定.

郭獻仁建築師事務所
所址：台南市善化區什乃里1號之51
電話：(06)5812543
電郵：kuo.sienjen@msa.hinet.net

工程名稱

114－115年度教學大樓東側廁所整修工程

圖名

東側廁所一層植栽平面圖
東側廁所二層植栽平面圖

比例

1/50

日期	修改內容

設計

繪圖

簽章

圖號 7 / A1

張號 8 / 19

專案編號

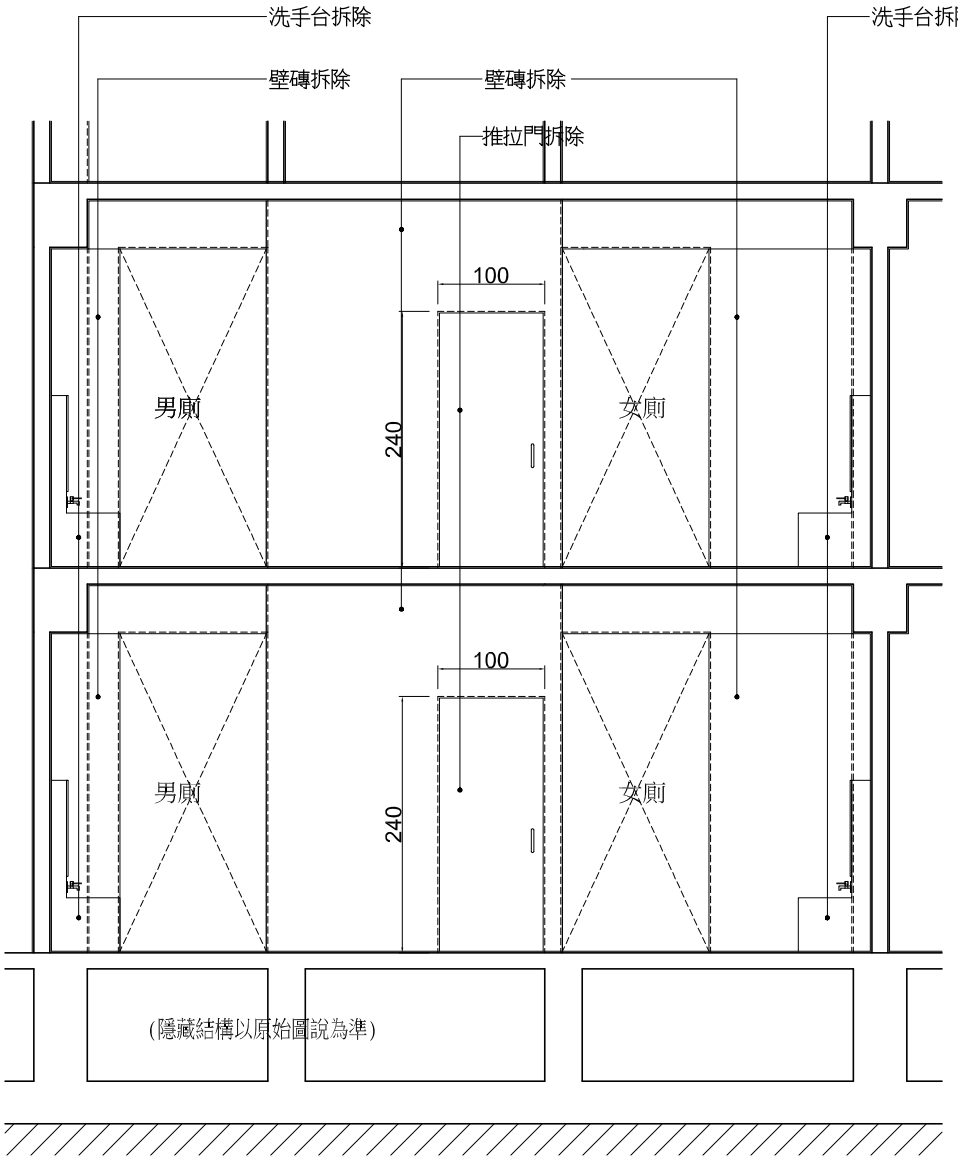

現況南向立面圖

A3:S=1/50

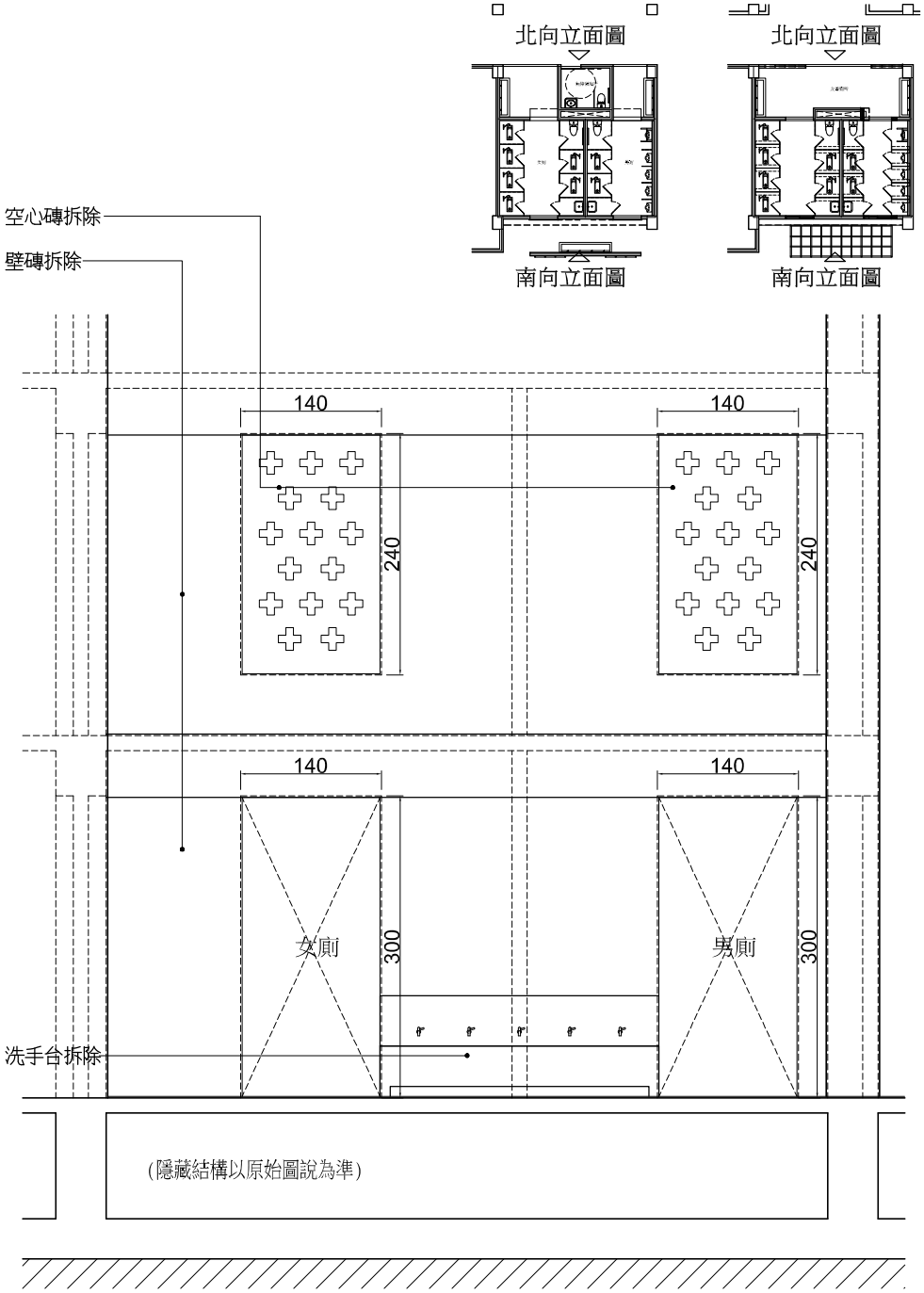

現況北向立面圖

A3:S=1/50

郭獻仁建築師事務所
所址：臺南市善化區什乃里什乃1號之51
電話：(06) 5812543
電郵：kuo.sienjen@msa.hinet.net

工程名稱

114-115年度教學大樓東側廁所整修工程

圖名

現況北向立面圖
現況南向立面圖

比例

SCALE

日期	修改日期
設計	
繪圖	

簽章

圖號	1	A2
張號	9	19
檔案編號		

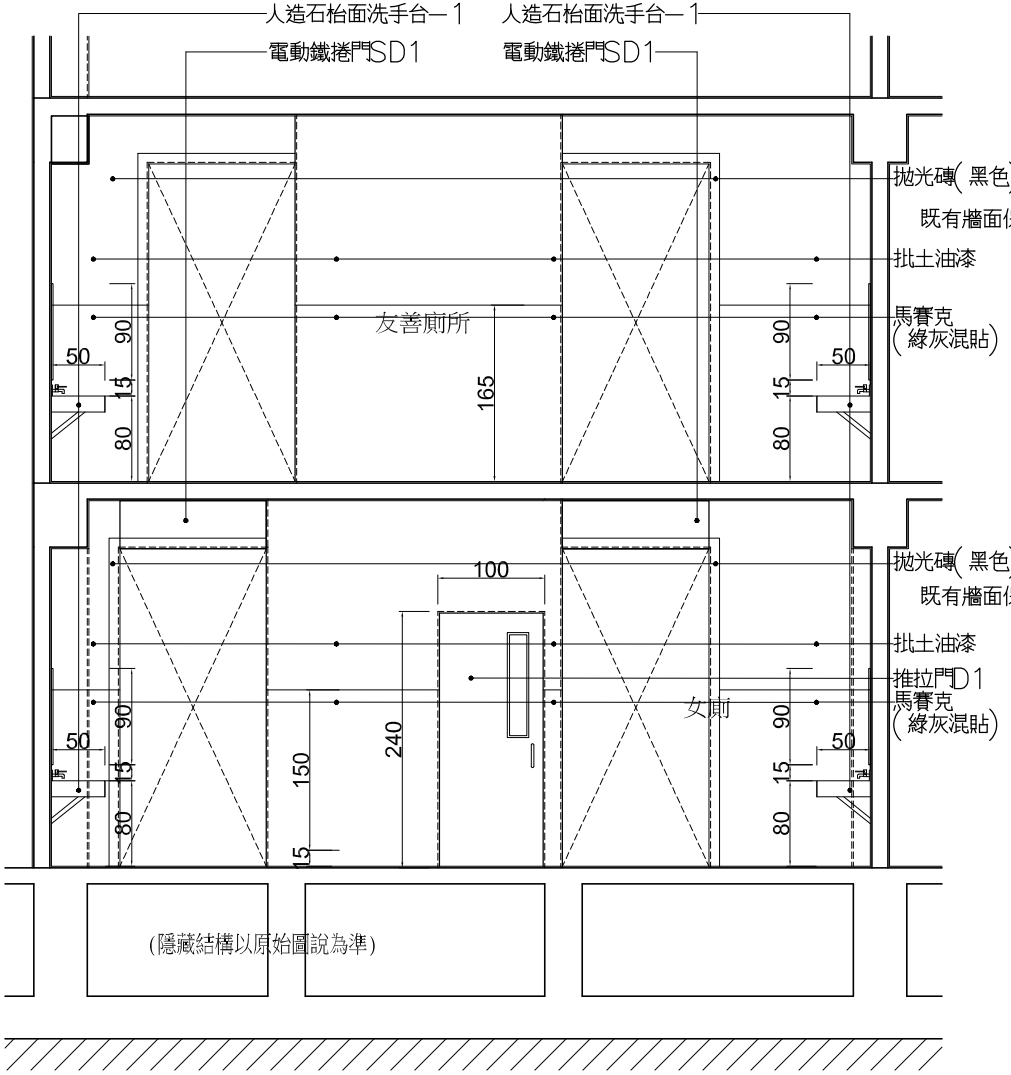

南向整修立面圖

A3:S=1/50

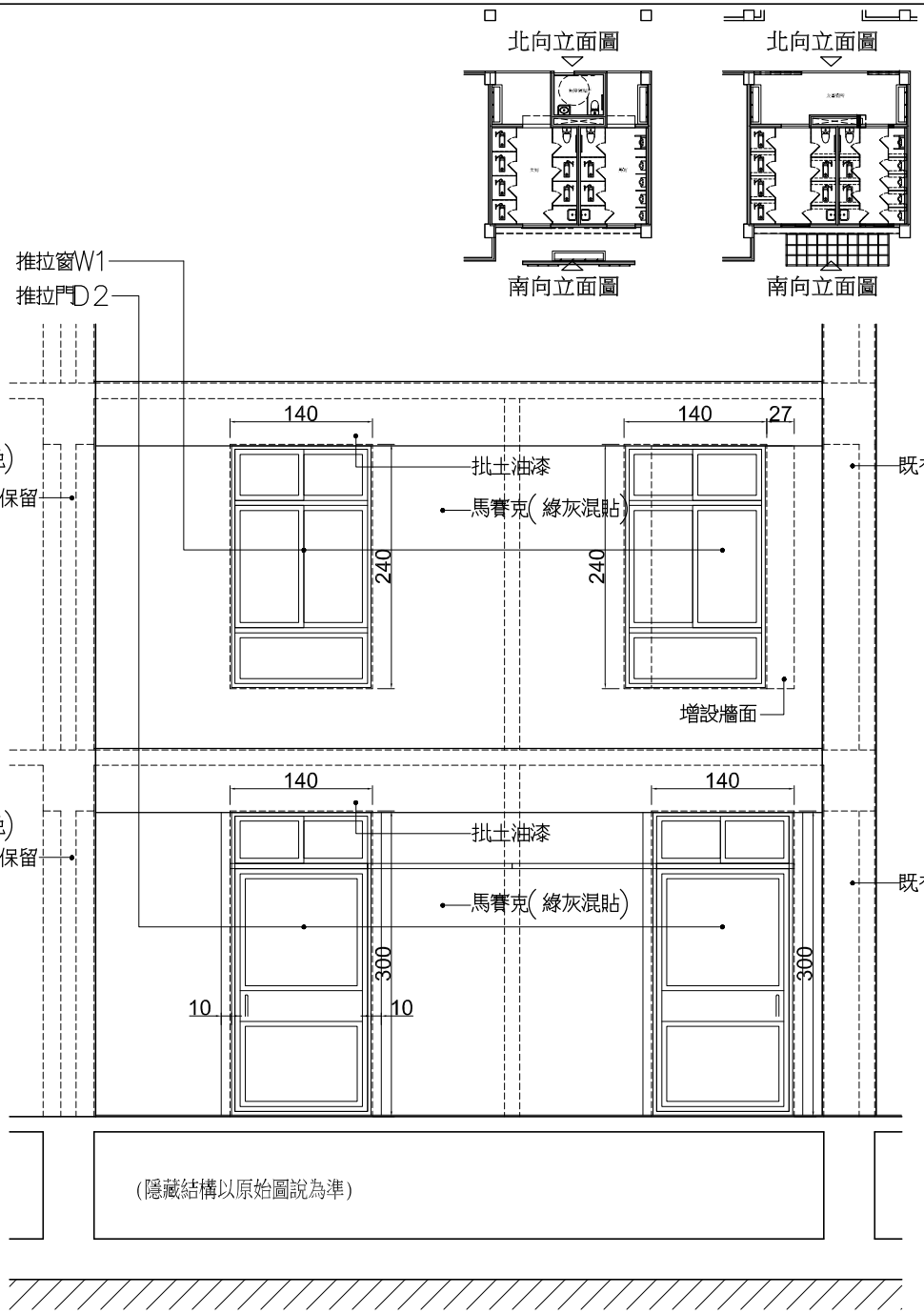

北向整修立面圖

A3:S=1/50

郭獻仁建築師事務所
所址：臺南市善化區什乃里什乃1號之51
電話：(06) 5812543
電郵：kuo.sienjen@msa.hinet.net

工程名稱

114—115年度教學大樓東側廁所整修工程

圖名

北向裝修立面圖
南向裝修立面圖

比例

SCALE

日期	修改日期

設計

繪圖

簽章

圖號 2 / A2

張號 10 / 19

檔案編號

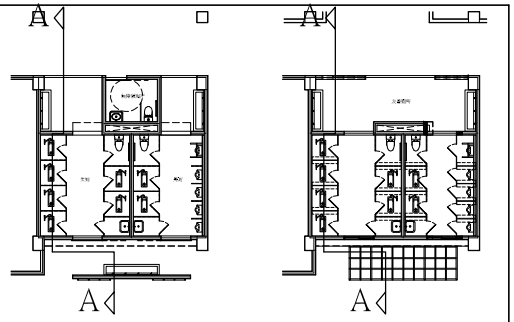

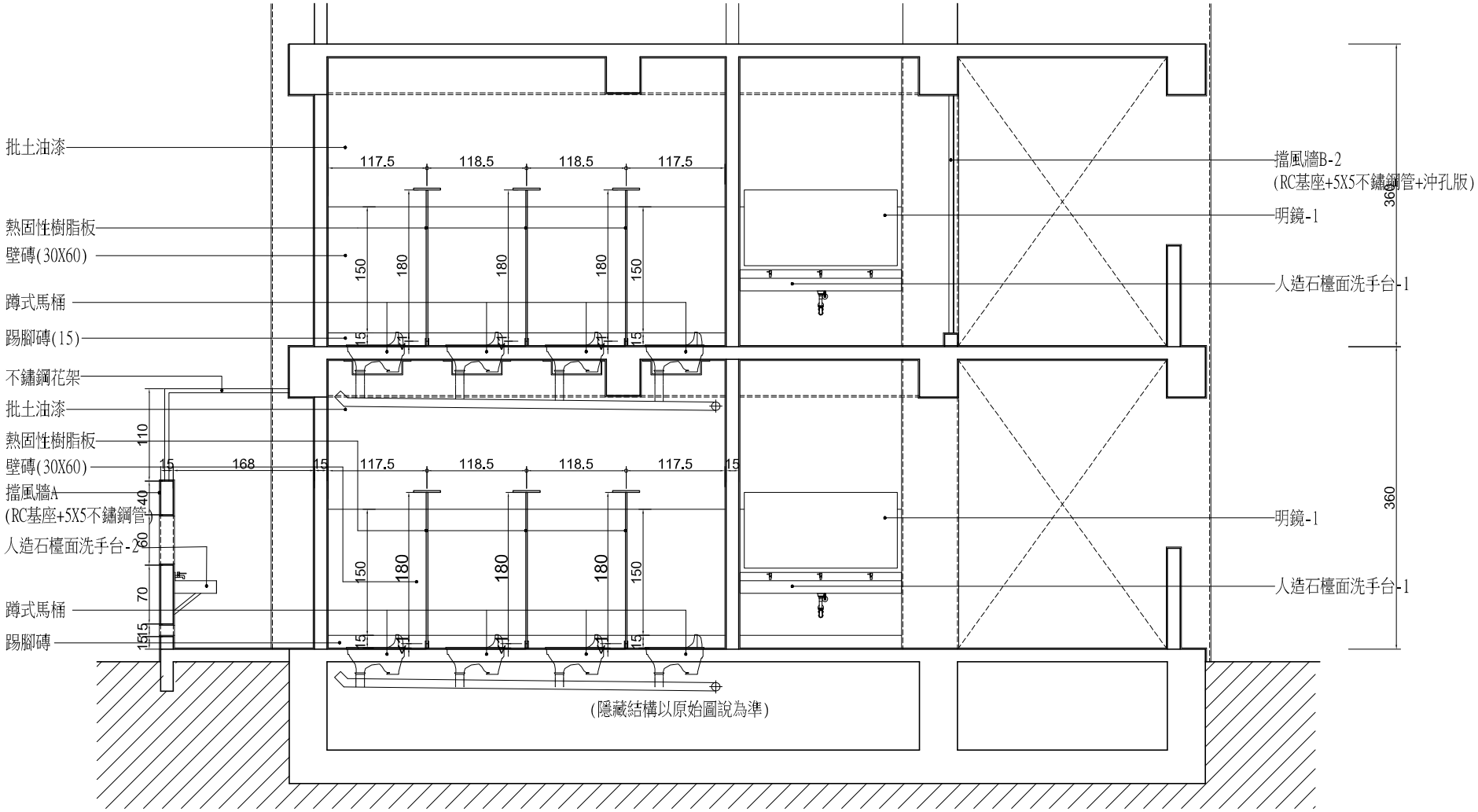

東側廁所A-A剖面圖

A3:S=1/50

郭獻仁建築師事務所
所址：臺南市善化區什乃里什乃1號之51
電話：(06) 5812543
電郵：kuo.sienjen@msa.hinet.net

工程名稱

114-115年度教學大樓東側廁所整修工程

圖名

東側廁所A-A剖面圖

比例

SCALE

日期	修改日期

設計

繪圖

簽章

圖號 5 / A3

張號 11 / 19

檔案編號

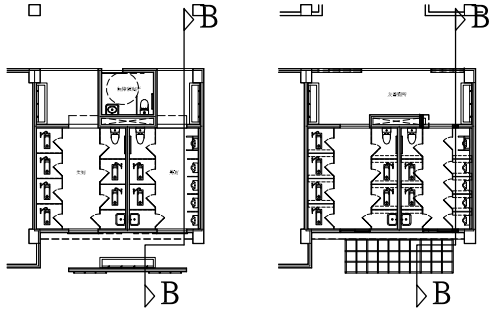

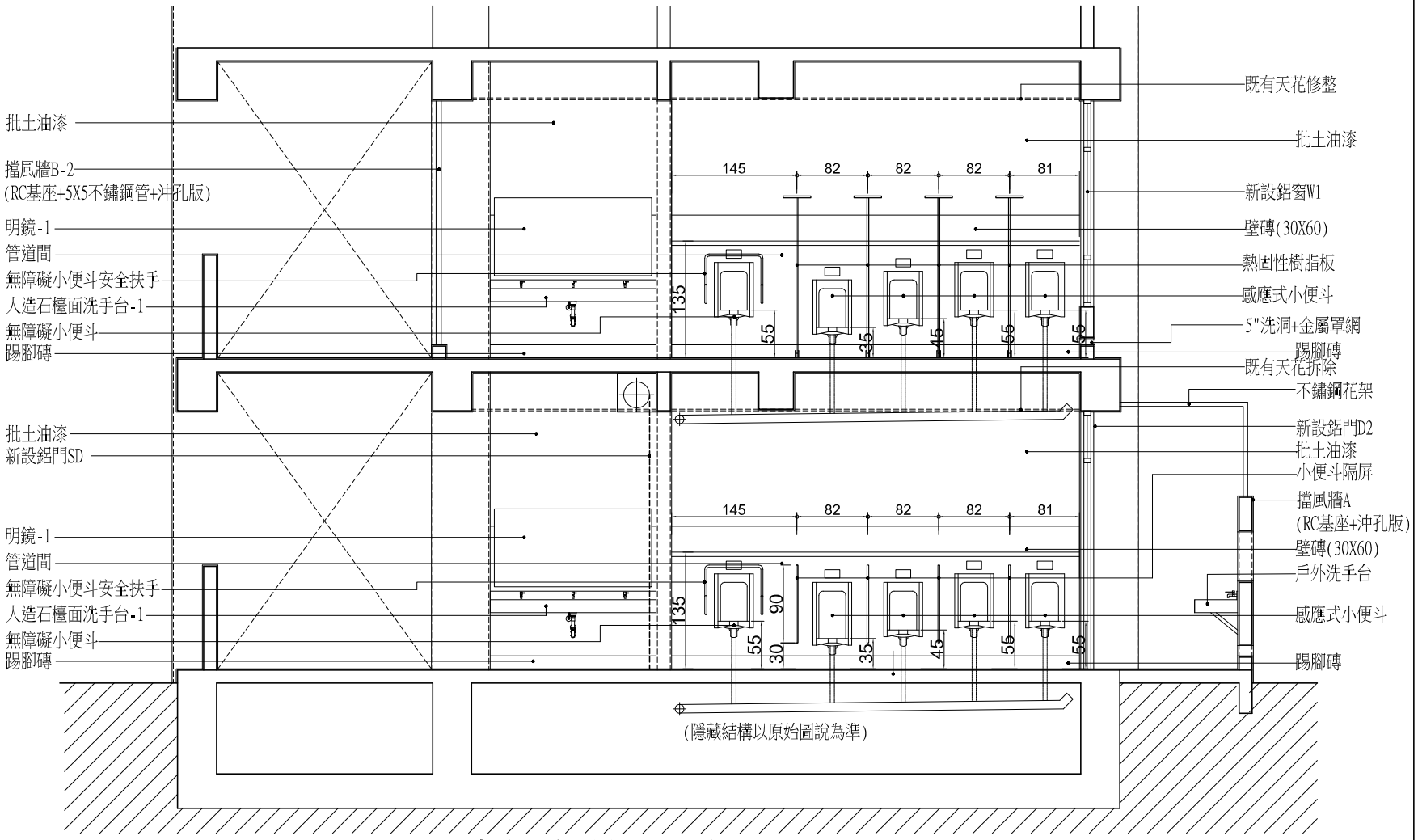

東側廁所B-B剖面圖

A3:S=1/50

郭獻仁建築師事務所
所址：臺南市善化區什乃里什乃1號之51
電話：(06) 5812543
電郵：kuo.sienjen@msa.hinet.net

工程名稱

114-115年度教學大樓東側廁所整修工程

圖名

東側廁所B-B剖面圖

比例

SCALE

日期	修改日期
設計	
繪圖	

簽章

圖號	4	A2
張號	12	19
檔案編號		

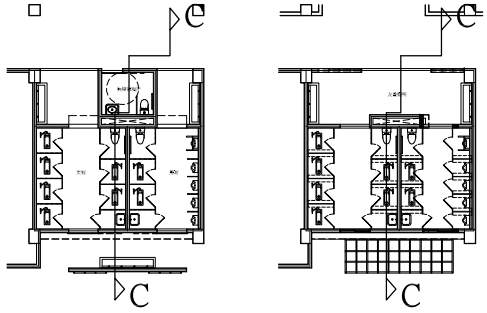

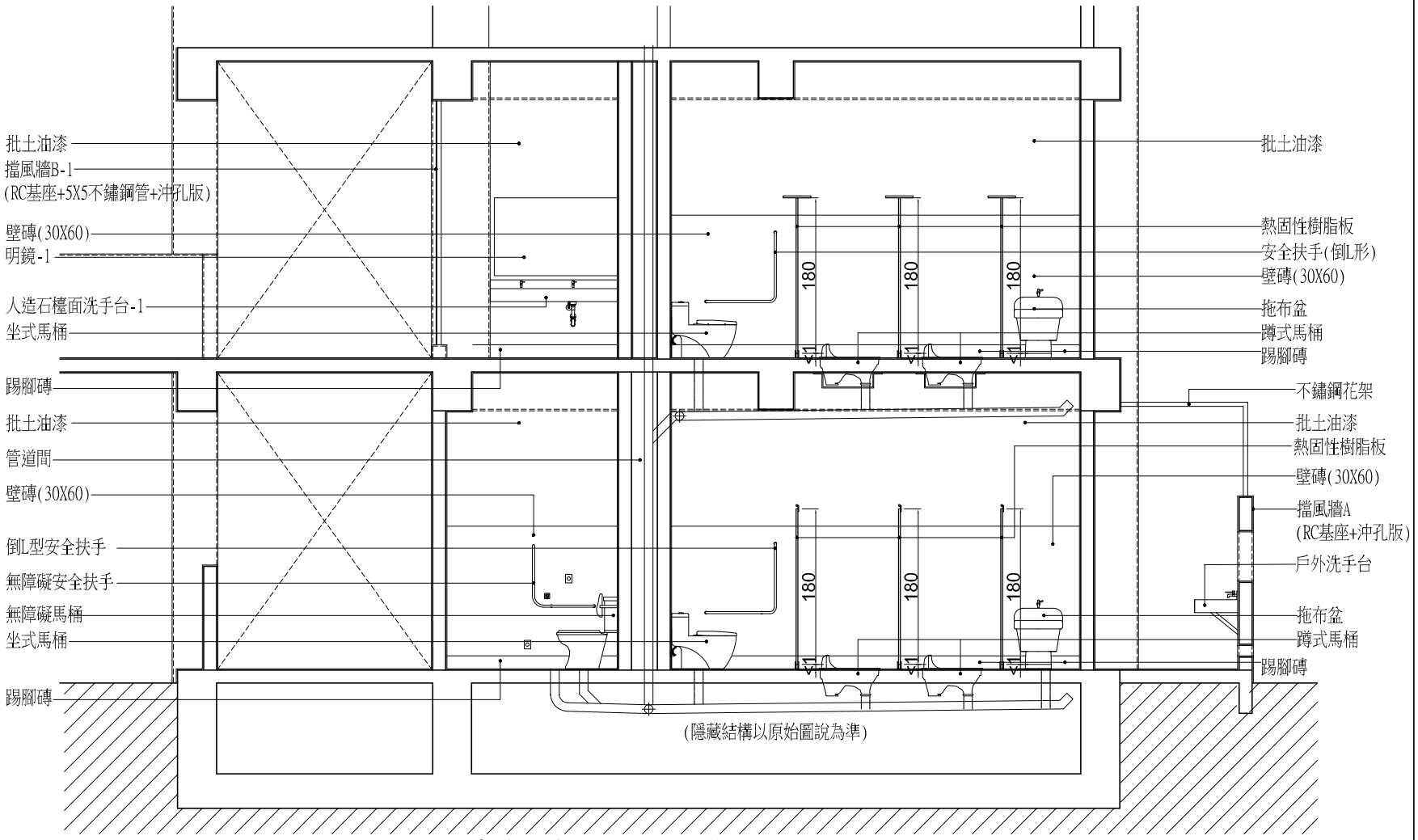

東側廁所C-C剖面圖

A3:S=1/50

郭獻仁建築師事務所
所址：臺南市善化區什乃里什乃1號之51
電話：(06) 5812543
電郵：kuo.sienjen@msa.hinet.net

工程名稱

114-115年度教學大樓東側廁所整修工程

圖名

東側廁所C-C剖面圖

比例

SCALE

日期	修改日期

設計

繪圖

簽章

圖號 5 / A2

張號 18 / 19

檔案編號

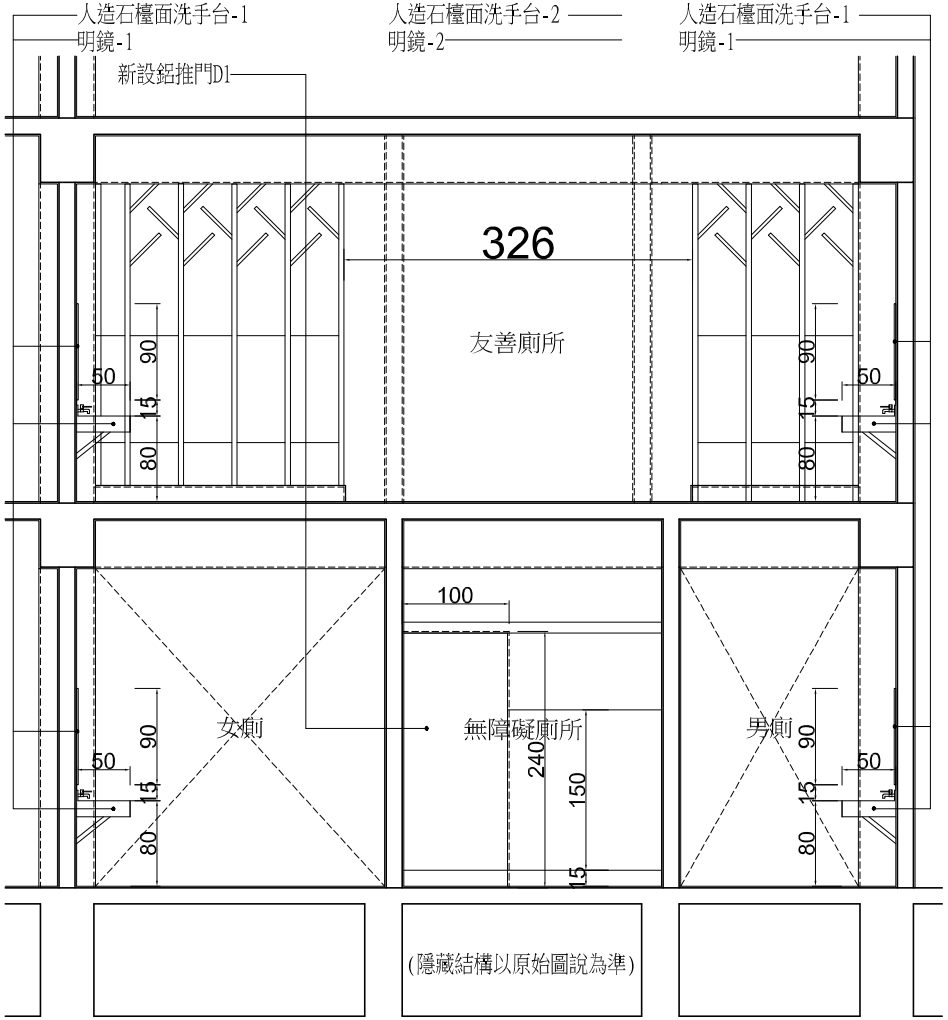

東側廁所D-D剖面圖

A3:S=1/50

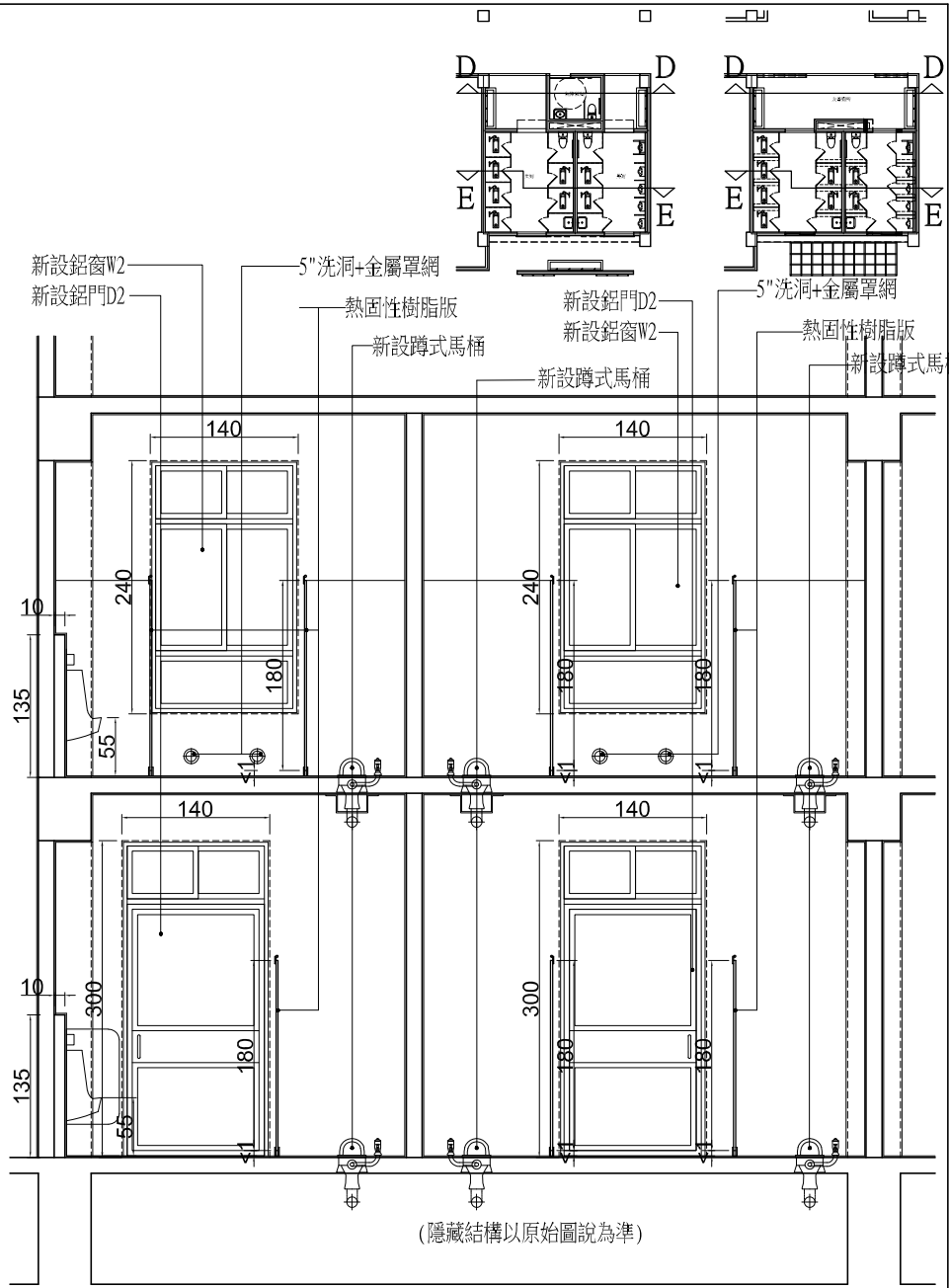

東側廁所E-E剖面圖

A3:S=1/50

郭獻仁建築師事務所
所址：臺南市善化區什乃里什乃1號之51
電話：(06) 5812543
電郵：kuo.sienjen@msa.hinet.net

工程名稱

114-115年度教學大樓東側廁所整修工程

圖名

東側廁所D-D剖面圖
東側廁所E-E剖面圖

比例

SCALE

日期	修改日期
設計	
繪圖	

簽章

圖號	6 / A2
張號	14 / 19
檔案編號	

* 衛生設備以和成, 電光, 凱撒或同級品為準
圖說設施規格尺寸供施作廠商參考,
廠商於施作前應提送相關施作說明與型錄送審
(與設計同級品)並應有省水標章, 經業
主與設計單位核准後方可施作.
* 小便斗採尖凸式接尿口, 吊掛高度施作前
須經業主及設計單位同意後方可施作.
* 相關驗收淨尺寸以最終完成面為準, 若有不符
相關規定者, 廠商應無條件修正, 並
不得據此追加額外預算.

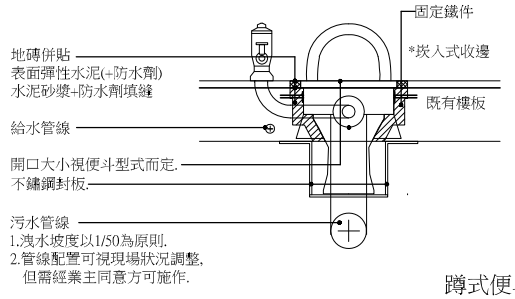

蹲式便斗大樣示意圖

附註說明:
* 水龍頭採用省水標章水龍頭(長撥桿式).
* 提籃式落水頭.
* 室內外採同型洗手台(寬度視設計調整).

項目	人造石枱面 洗手台—1	人造石枱面 洗手台—2
寬度D	192	260

人造石枱面洗手台.(以白色為原則)
* 採斜面槽設計.
* 使用實心人造石材料(樹酯鋁粉
環保凝固劑等材料)打磨成型.
厚度至少1cm.
* 一體灌注成形(不可多片拚貼).
* 底部需設置金屬三角架加強固定於牆面.
* 斜面下設置可拆卸之不鏽鋼ㄇ型沖孔版(孔徑<6mm)
* 與牆面臨接處須以矽利康填縫(顏色另訂).

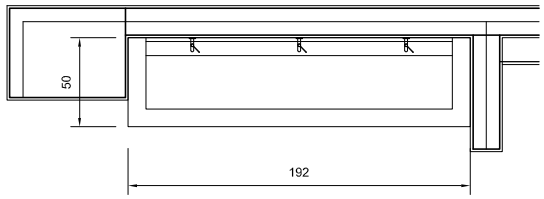

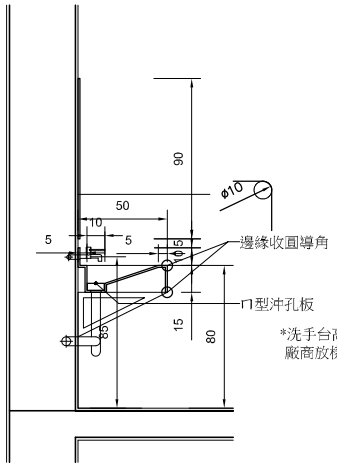

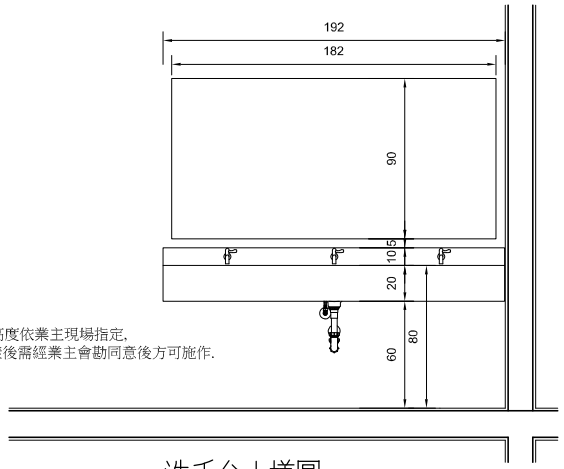

*洗手台高度依業主現場指定,
廠商放樣後需經業主會勘同意後方可施作.

洗手台大樣圖

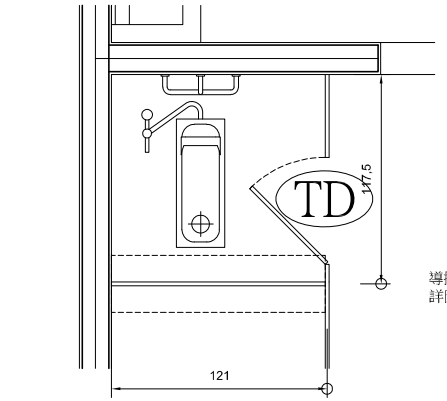

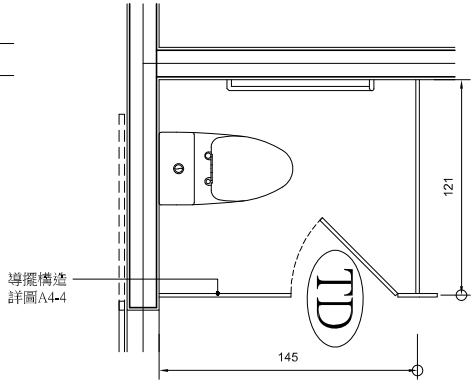

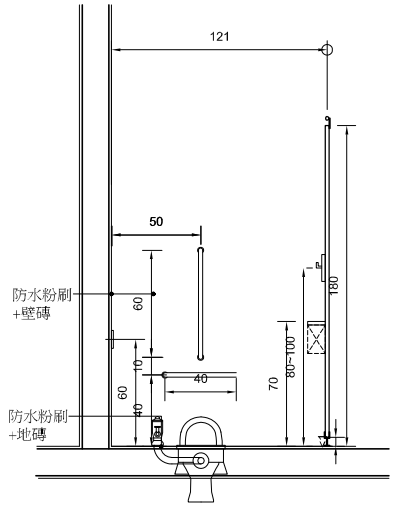

蹲式廁間大樣圖

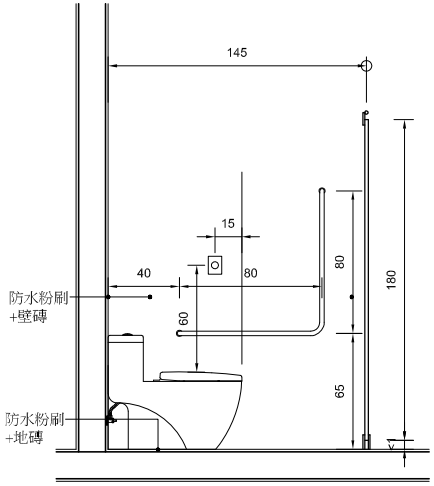

坐式廁間大樣圖

*二層友善廁所部分廁間尺寸依裝修平面圖為準.

郭獻仁建築師事務所
所址/台南市善化區什乃里什乃1號之01
電話/(06)5812543
電郵/kuo.sienjen@msa.hinet.net

工程名稱
114—115年度教學大樓東側廁所整修工程

圖名
坐式廁間大樣圖
蹲式廁間大樣圖
洗手台大樣圖

比例
SCALE

日期	修改內容

設計
繪圖
簽章

圖號 1 A3
張號 15 19
專案編號

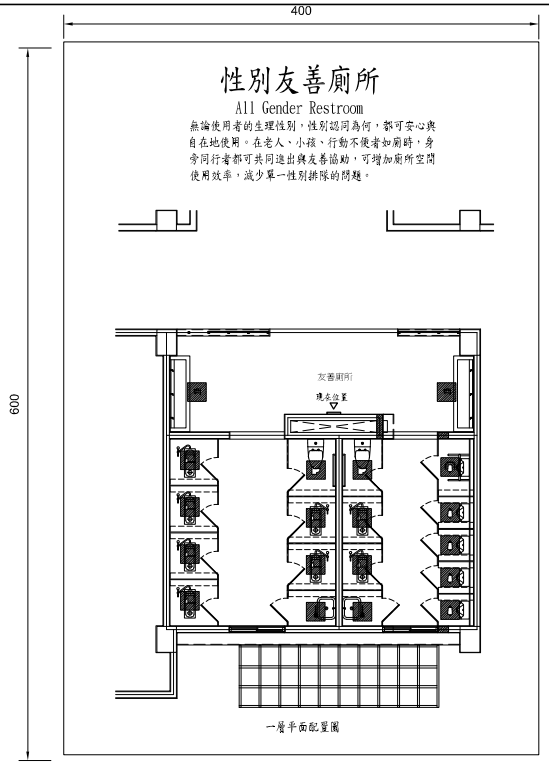

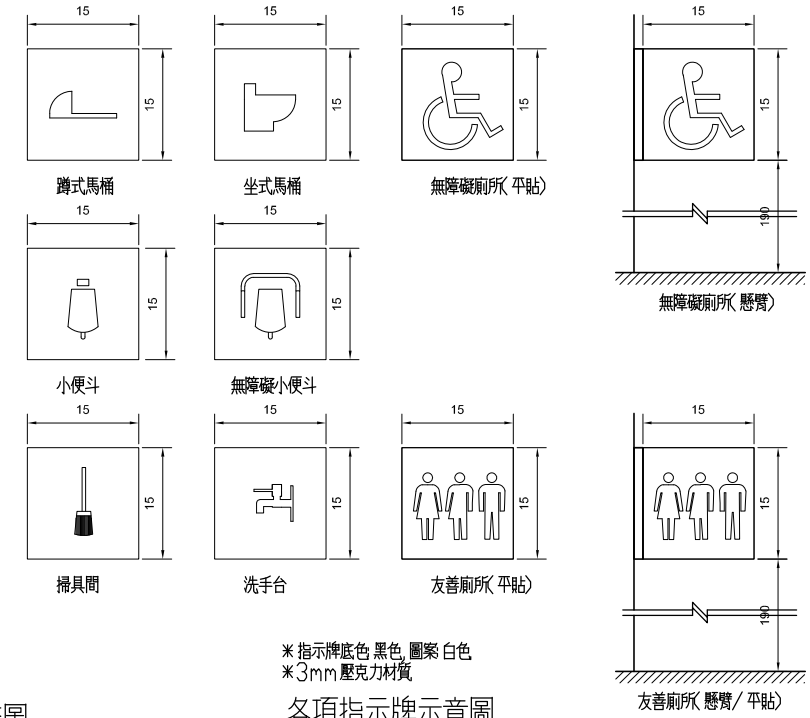

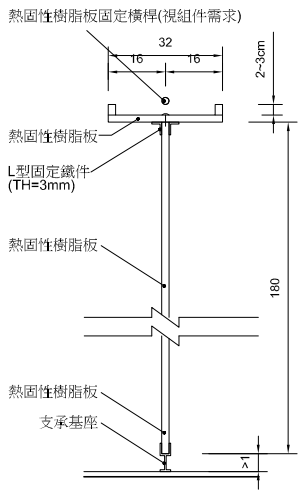

＊指示牌底色 黑色, 圖案 白色
＊3mm 壓克力材質

完整概念說明牌大樣圖

＊指示牌底色 黑色, 圖案 白色
＊3mm 壓克力材質

各項指示牌示意圖

導擺防窺設計大樣圖

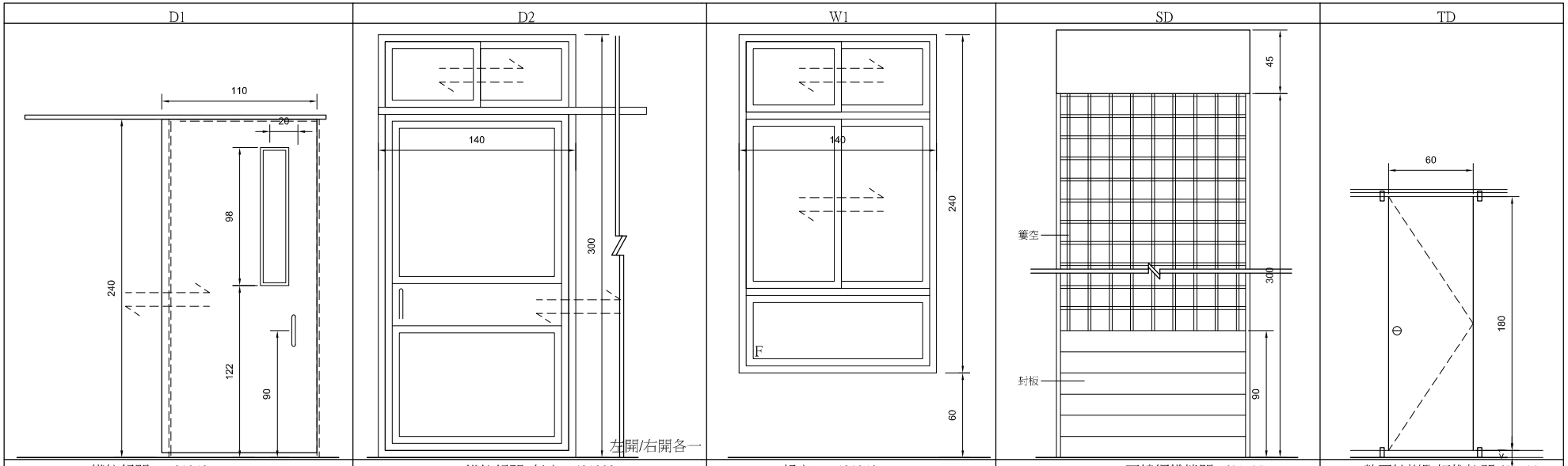

D1	D2	W1	SD	TD
橫拉鋁門 110*240	橫拉鋁門+氣窗 140*300	鋁窗 140*240	不鏽鋼鐵捲門 60*180	熱固性樹脂板推拉門 60*180
6mm強化霧面玻璃	6mm清玻璃	6mm清玻璃	不鏽鋼(部分籐空)	熱固性樹脂板
1.面板(顏色另定)2.五金配件全 3.附鎖/門止4.自動拉門回歸器	1.面板(顏色另定)2.五金配件全 3.附鎖/門止4.自動拉門回歸器	1.面板(顏色另定)2.五金配件全 3.附鎖.	1.面板(顏色另定)2.五金配件全 3.附鎖/門止4.電動馬達.(含遙控器3)	1.面板(顏色另定)2.五金配件全 3.附鎖/門止4.自動拉門回歸器

郭獻仁建築師事務所
所址／台南市善化區什乃里什乃1號之01
電話／(06) 5812543
電郵／kuo.sienjen@msa.hinet.net

工程名稱

114－115年度教學大樓東側廁所整修工程

圖名

完整概念說明牌大樣圖
各項指示牌示意圖
導擺防窺設計大樣圖
門窗表、大樣圖

比例

SCALE

日期	修改內容
設計	
繪圖	

簽章

圖號 2 A3

張號 16 / 19

專案編號

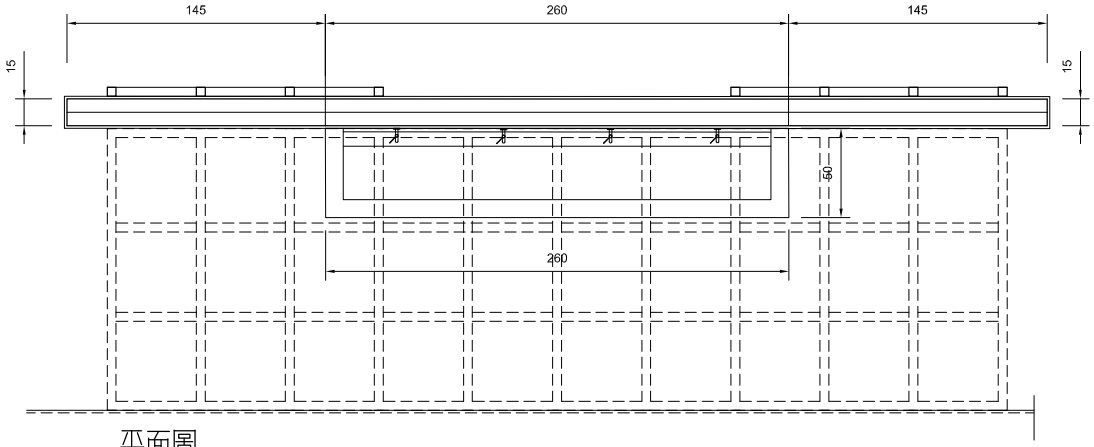

平面圖

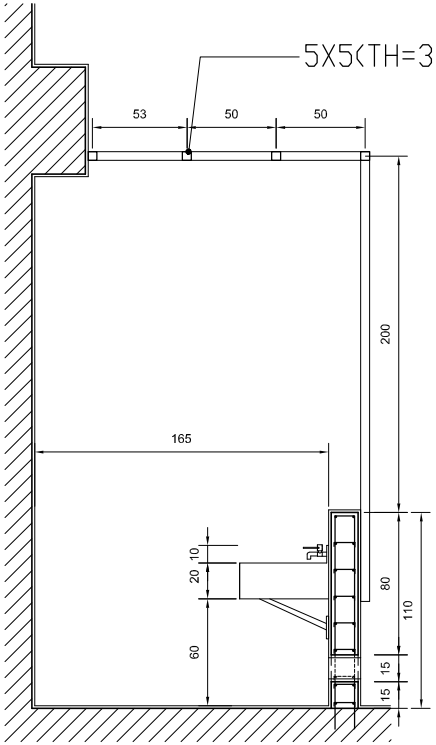

剖面圖

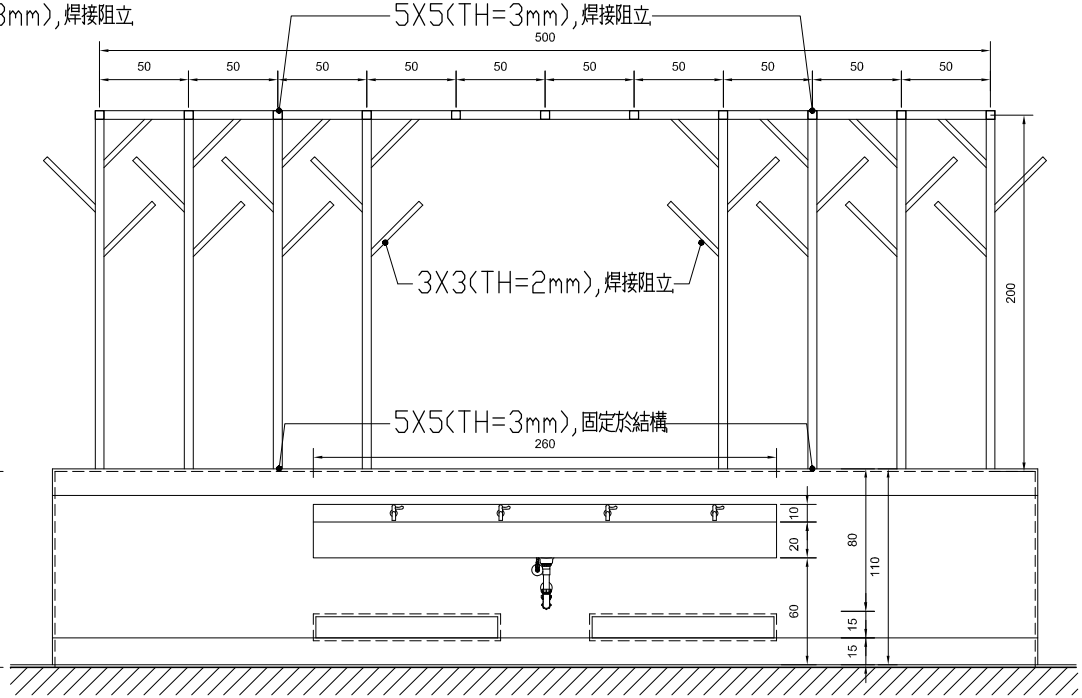

正立面圖

造型擋風牆A大樣圖

防水工程說明:
本案牆面及地坪防水範圍及高度:
1.廁間室內地坪(含門框側立面及階梯梯級立面)
2.坐式廁間(含淋浴設備)內側壁面防水高度自基準地坪完成面起200cm.
3.其他區域(含抬高)防水高度自基準地坪完成面起120cm.
4.外牆正立面壁面防水高度自預計地坪完成面起120cm.
附註說明:樓地板(含壁面)一體防水工程完成後須做試水試驗，
合格無滲水後始得鋪地(壁)磚。

試水說明:
1.排水孔應確實阻塞,開口(如門洞)應以沙包重物及橫版圍阻.
2.蓄積水高度3~5cm.
3.靜置48小時,檢測水位變化及牆面地坪是否滲漏.(包含於工期)
4.如若發現滲漏現象,應立即找出漏水點並重新施作防水,
並重複進行積水測試,確認無滲漏後始得鋪設地(壁)磚。

防水工程施工規範

一般規定:
a.依相關政府採購法規定符合國家標準、國際標準及環保材料優先使用。
b.為確保工程品質，材料製造廠商，需通過CNS-12681或同標準品管制度認可之合法廠商，如有通過ISO-14001環境保護認證更佳。
c.圖說之型式及尺度僅供參考，功能品質相當之同等品或優於圖示之產品，承包商可提送製造單位繪製之施工圖說及安全證明相關文件，經機關及監造單位核可後方得施作，並不得增加價款。

施工概要:
a.施作前應與業主及設計監造等相關單位進行協調工作
b.施工環境限制：
1、戶外區域相對濕度高於90%或雨天均不可施工
2、工作現場溫度高於40°C或低於5°C時不可施工
3、風勢過大足以影響工程品質及人員安全時不可施工
4、與其它工程項目互相牽制未協調前不可施工
c.施工程序及方法：
1、依據材料供應商對其材料所制定之標準作業規範
2、依據相關標準及業主要求
d.其它注意事項：
1、承包商需依圖說規定責任施工，不可藉固拖延
2、相關接續工程需充份協調，不可互相牽制破壞
3、此為專業工程，應由專業工程人員依相關規定施工

水性環氧樹脂底漆-綠建材
係特別針對台灣海島型氣候、高濕度環境而設計，為水性雙液型材質、低黏度、無溶劑型之環保型環氧樹脂底塗，具有良好之接著性料需符合 CNS 4938 K2089第一種要求值。

單液水性防水用聚胺脂-綠建材
材料需符合 CNS 6986要求值
高分子韌性防水材

試驗項目	試驗要求	試驗方法
抗拉強度(kgf/cm2)	20以上	CNS 6986
伸長率(%)	350以上	
撕裂強度(kgf/cm)	8以上	
老化試驗(70°C，168h)		
抗拉強度(kgf/cm2)	30以上	
伸長率(%)	300以上	

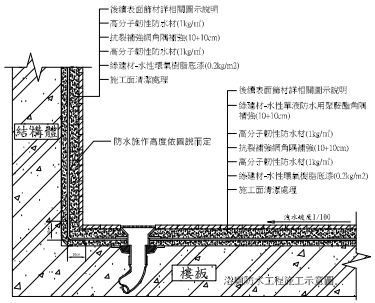

郭獻仁建築師事務所
所址／台南市善化區什乃里什乃1號之501
電話／(06) 5812543
電郵／kuo.sienjen@msa.hinet.net

工程名稱
114－115年度教學大樓東側調整修工程

圖名
造型擋風牆C大樣圖
防水工程施工規範

比例
SCALE

日期	修改內容
設計	
繪圖	

簽章

圖號 3 A8
張號 17 19
專案編號

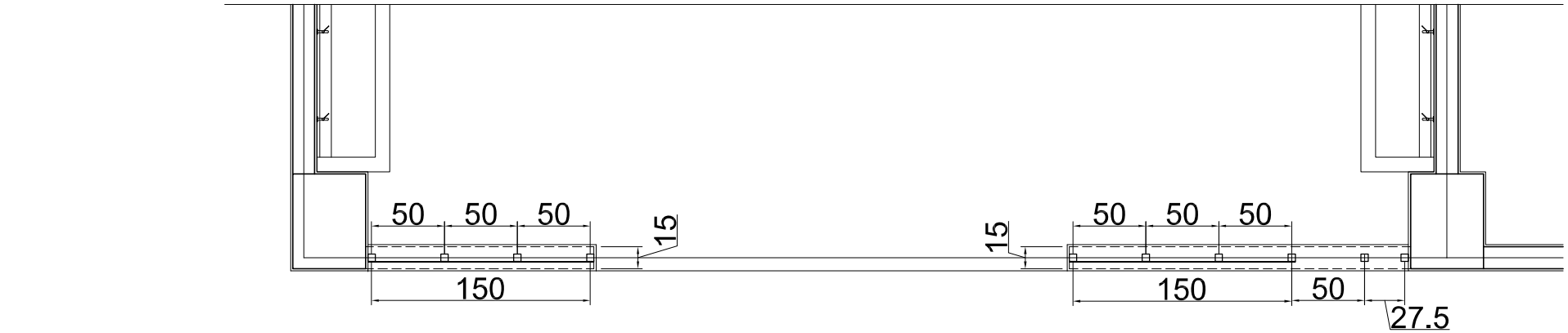

平面圖

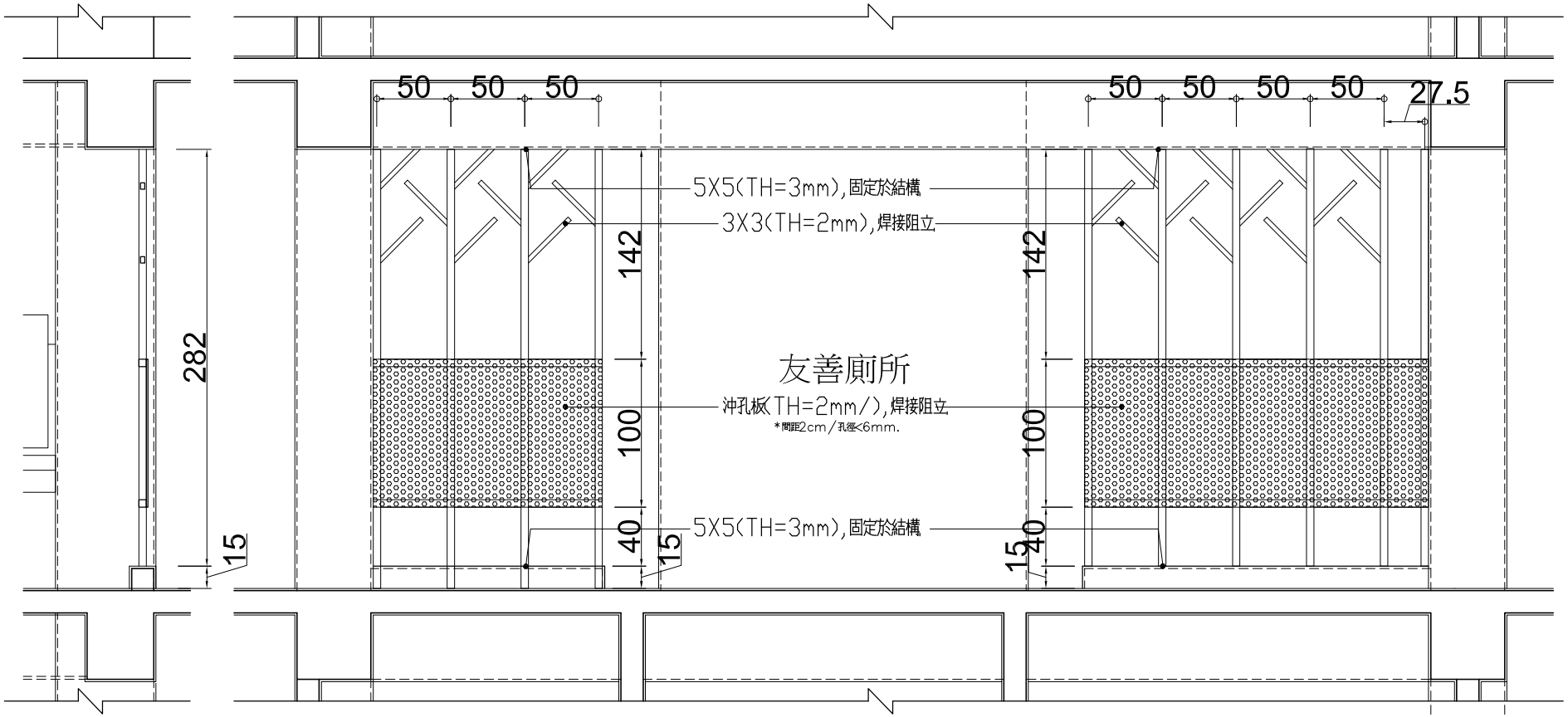

剖面圖　　正立面圖

造型擋風牆B-1/B-2大樣圖

郭獻仁建築師事務所
所址／台南市善化區什乃里什乃1號之01
電話／(06) 5812543
電郵／kuo.sienjen@msa.hinet.net

工程名稱

114－115年度教學大樓東側廁所整修工程

圖名

防水工程施工規範
造型擋風牆C大樣圖

比例

SCALE

日期	修改內容

設計

繪圖

簽章

圖號 4 A3

張號 18 19

專案編號

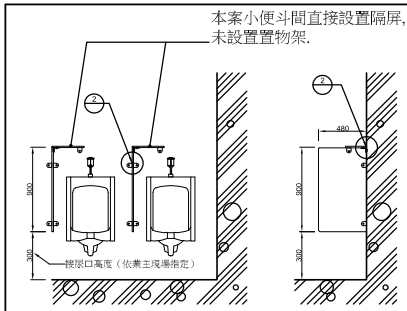

小便斗格屏立面圖　小便斗格屏側立面圖

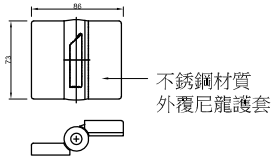

1 重力自動歸位鉸鍊大樣

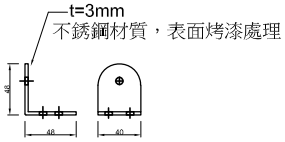

2 L型固定料大樣

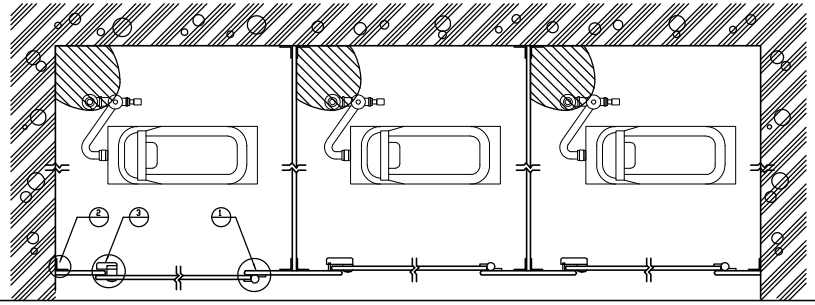

廁所隔間平面示意圖

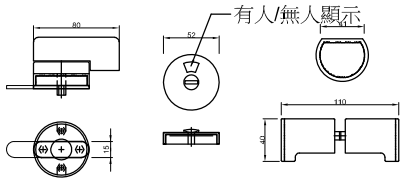

（背面）　（正面）　（把手）

3 門鎖及把手大樣
(配合開門方向作適度修正)

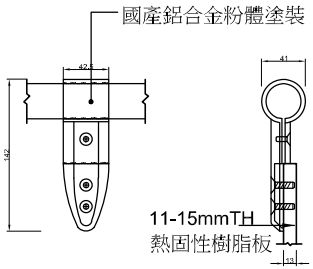

4 拉桿大樣

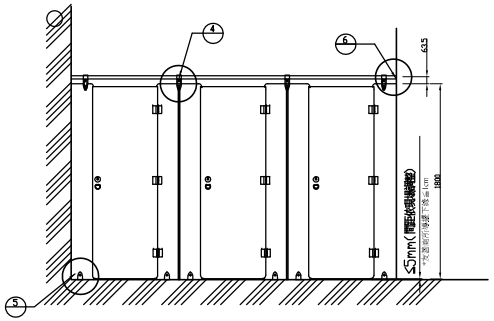

廁所隔間正立面示意圖
(配合開門方向作適度修正)

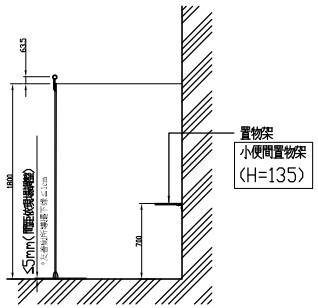

廁所隔間側立面示意圖

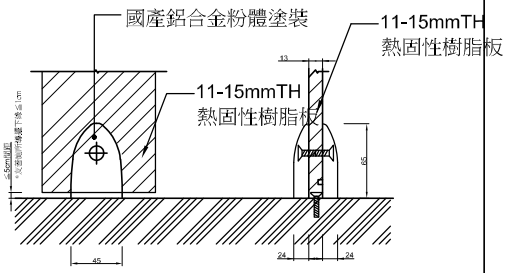

（正立面）　（側立面）

5 腳座大樣

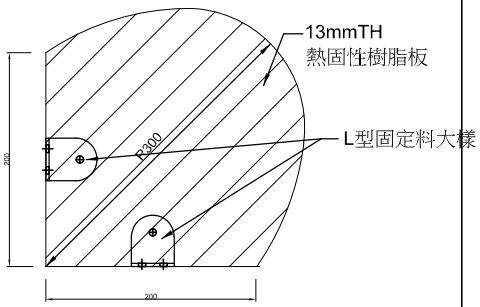

廁所置物架大樣（蛋形）

施工規範

一、本工程採用熱固性樹脂板浴廁隔間系列。
二、立柱採用11-15mm(TH)熱固性樹脂板，黑色心才。
三、隔版採用11-15mm(TH)熱固性樹脂板，中間不得有接縫，須一體成型，並提供24色以上之花色供業主選擇（木紋或素色）。
四、門扇採用11-15mm(TH)熱固性樹脂板，門扇寬60cm，高門扇採3片鉸鍊（低門扇採2片鉸鍊），門扇與立柱採重疊式處理，增加隱密性。
五、腳座、門鎖及把手採尼龍材質，重力式自動歸位鉸鍊為不銹鋼材質外覆尼龍護套，L型固定配件為不銹鋼材質，拉桿採用鋁合金國產製品，表面粉體塗裝處理，需符合CNS 10757抗酸鹼性。
六、所有材料、顏色、配件，於施工前須經業主、建築師審核同意認可， 方可進場施工。
七、本工程之熱固性樹脂板須通過CNS 11366/ 12681 /14001 等板才生產品質標準。
八、實際施工時必須現場尺寸丈量施工，材料全部為廠製而後於現場組裝，所有板邊皆以刨刀進行45度角導角處理。
九、本工程施工廠商須具有工廠登記證之資格且其營業項目為須符合本工程之施工範圍，以確保施工品質。
十、施工廠商施工前須先送樣本、施工大樣圖、工廠登記證供業主及監造單位核可後方可施工。

附註說明:
業主選材時得視美觀之需要選擇多種顏色色板.廠商應配合業主施作.
廁間導擺門(含推拉門)回歸裝置設定為回歸關閉狀態.(設定為常態關閉狀態).
掃具儲物間回歸裝置設定為回歸關閉狀態(.(設定為常態關閉狀態).
本圖例相關配件型式僅供廠商參考,廠商施作前應提送施工圖說,經業主及監造單位核准後方可施作.
衛生紙盒,置物架,掛勾等廁間配件設置位置依業主指示設置.
*本案為友善廁所,相關構建依友善廁所相關規定辦理.

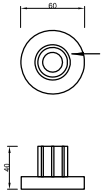

6 拉桿固定座大樣

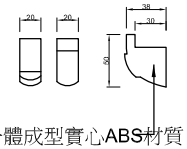

掛衣勾大樣

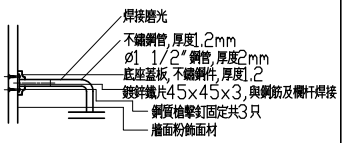

說明#304不鏽鋼焊接採用氬焊,焊接後需磨光

安全扶手大樣詳圖

郭獻仁建築師事務所
所址／台南市善化區什乃里什乃1 號之O1
電話／（06）5812543
電郵／kuo.sienjen@msa.hinet.net

工程名稱
114－115年度教學大樓東側廁所整修工程

圖名
廁所隔間大樣詳圖
安全扶手大樣詳圖

比例
SCALE

日期	修改內容
設計	
繪圖	

簽章

圖號 5 A4
張號 19 / 19
專案編號